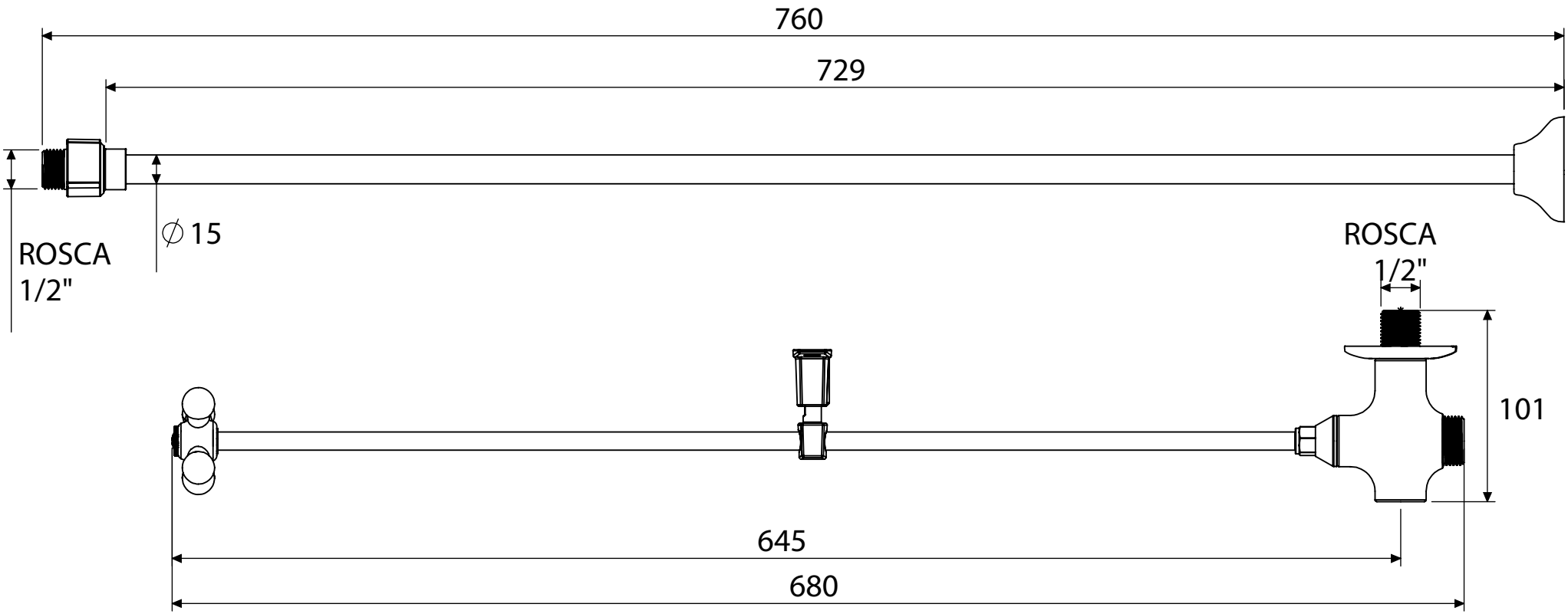

Medidas em milímetros (mm)

DESCRIÇÃO CATÁLOGO:
CRUZETA DESVIADORA MVC DE 1/4 DE VOLTA PARA RESERVATÓRIO DE ÁGUA QUENTE COM TUBO EM LIGA DE COBRE

Classe de pressão: 2 a 40 m.c.a.
Temperatura máxima: 60 °C
Acompanha bucha e parafuso

Referência	Material	Acabamento
190603	Liga de Cobre, Plásticos de Engenharia, Aço inoxidável AISI 304 e Elastômeros	Cromado

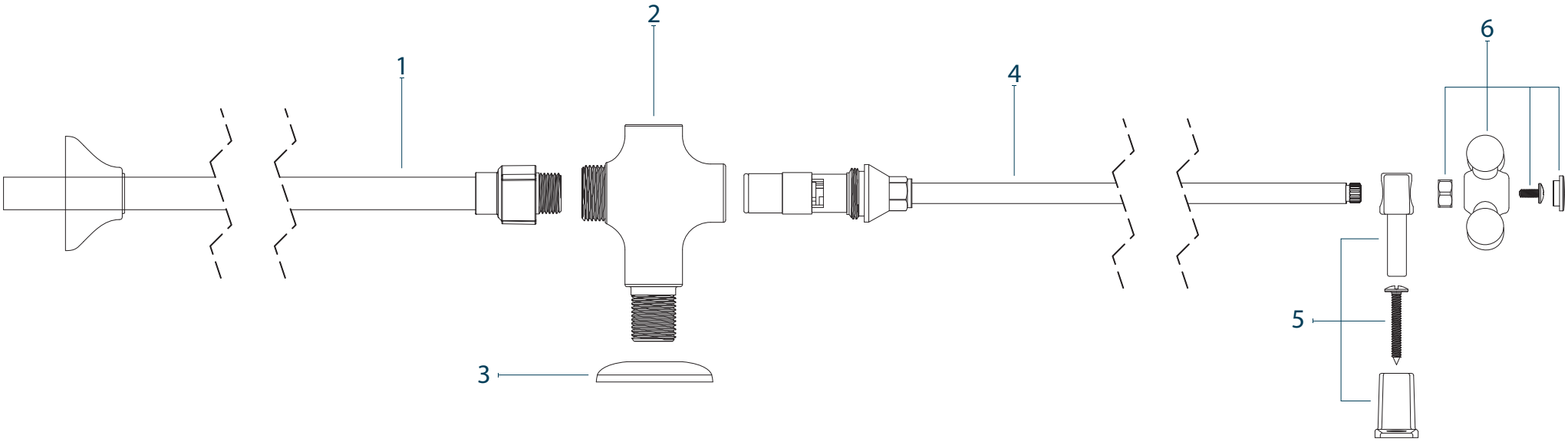

Imagem meramente ilustrativa.

PEÇAS DE REPOSIÇAO

Tubo em **liga de cobre**	190610	**1**
Corpo	190608	**2**
Canopla	081304	**3**
MVC	357101	**4**
Suporte	190609	**5**
Volante	071601	**6**

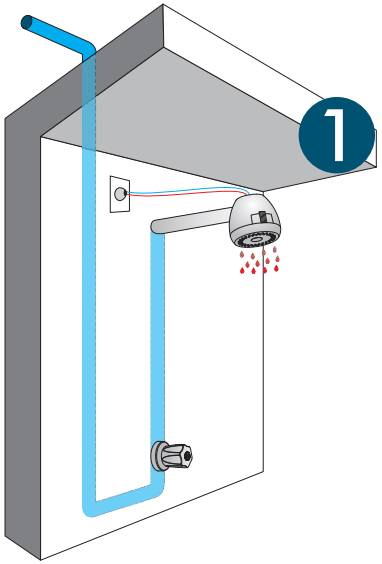

Instalação original.

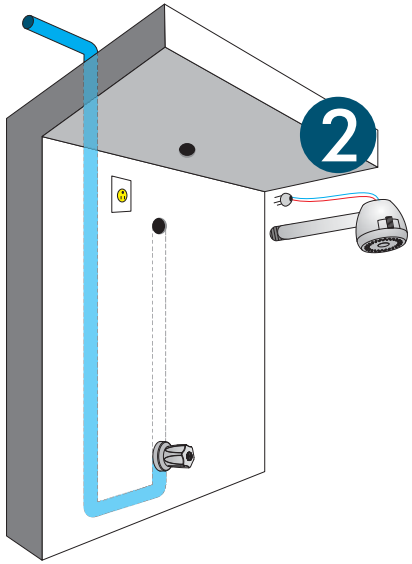

- Desligue a energia elétrica;
- Feche o registro geral;
- Retire o chuveiro.

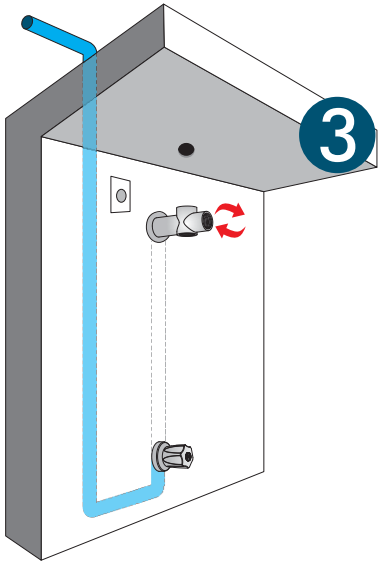

Ligue a tubulação previamente instalada à cruzeta.

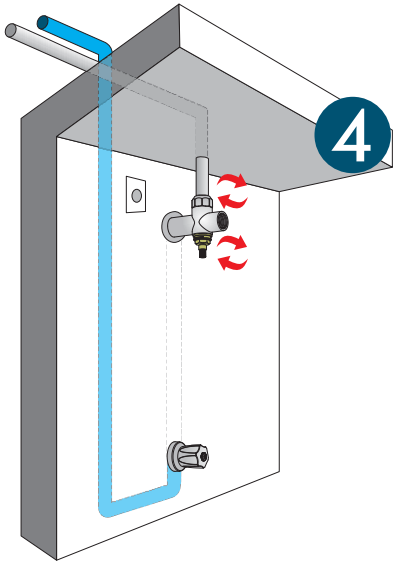

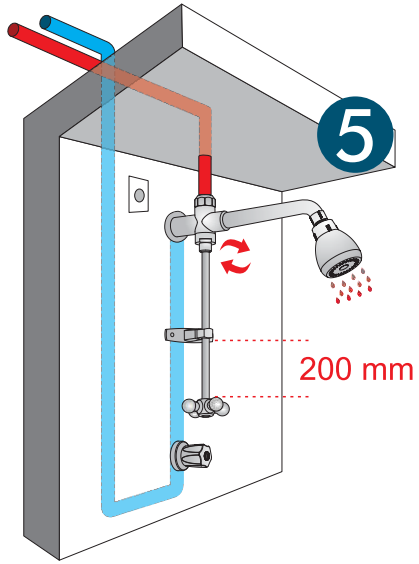

- Fixe o suporte aproximadamente 200 mm acima do volante;
- Instale o chuveiro.

Imagem meramente ilustrativa.

INSTALAÇÃO DO PRODUTO.

Blukit

Imagem meramente ilustrativa.

VISTA DE APLICAÇÃO.

Blukit

Rua João Pessoa, 2566 | Blumenau - SC
CEP 89036-003 - Fone: +55 47 3331.0800
CNPJ: 81.604.803/0001-57

www.blukit.com.br
facebook.com.br\canalblukit
youtube.com.br\canalblukit