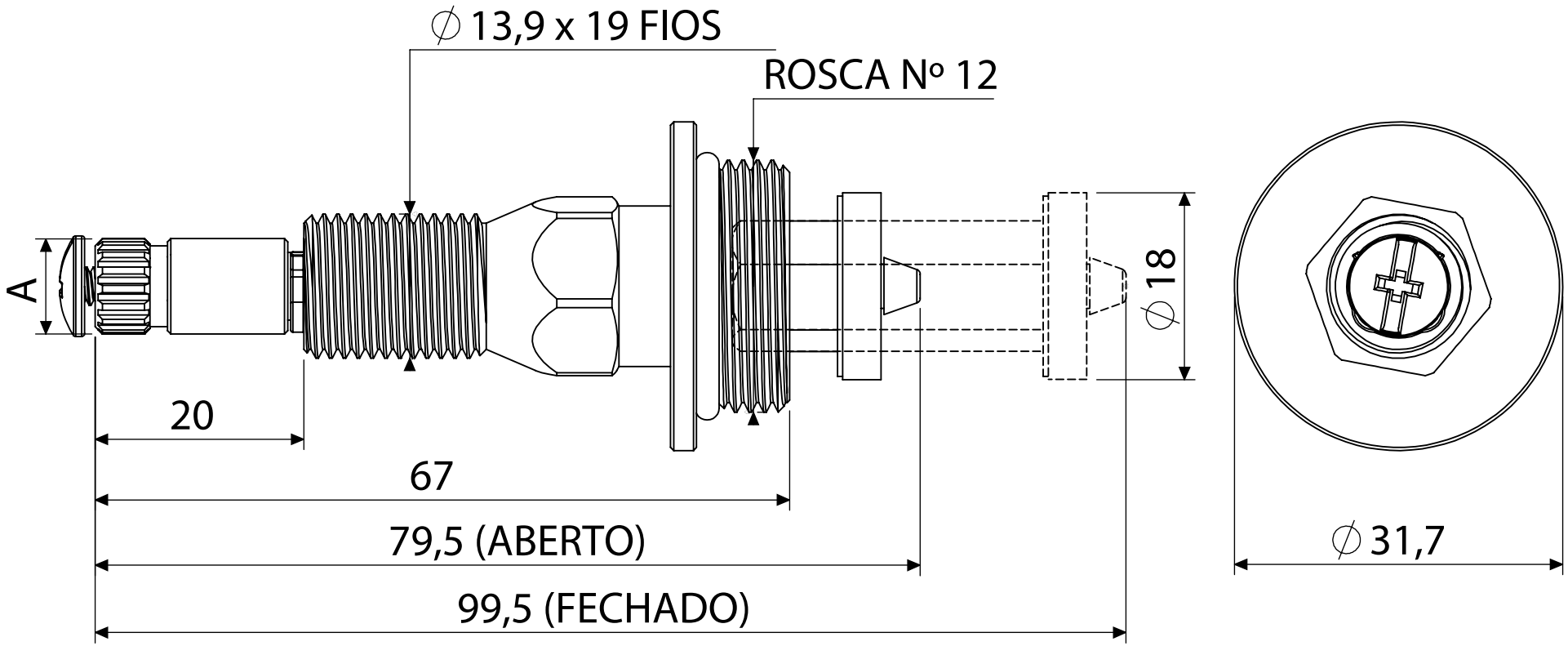

Medidas em milímetros (mm)

DESCRIÇÃO CATÁLOGO:
REPARO MVS PARA REGISTRO DE PRESSÃO LEKAT

Atende água quente ou fria
Ciclos de garantia: 50.000
Modelo: atual
Sistema de acionamento rotativo

Referência	Material	Estria (A)	Rosca
019001	Liga de Cobre e Elastômeros	Deca e similares	nº 12

Imagens meramente ilustrativas

VISTA DO PRODUTO APLICADO.

Blukit

Rua João Pessoa, 2566 | Blumenau - SC
CEP 89036-003 - Fone: +55 47 3331.0800
CNPJ: 81.604.803/0001-57

www.blukit.com.br
facebook.com.br\canalblukit
youtube.com.br\canalblukit