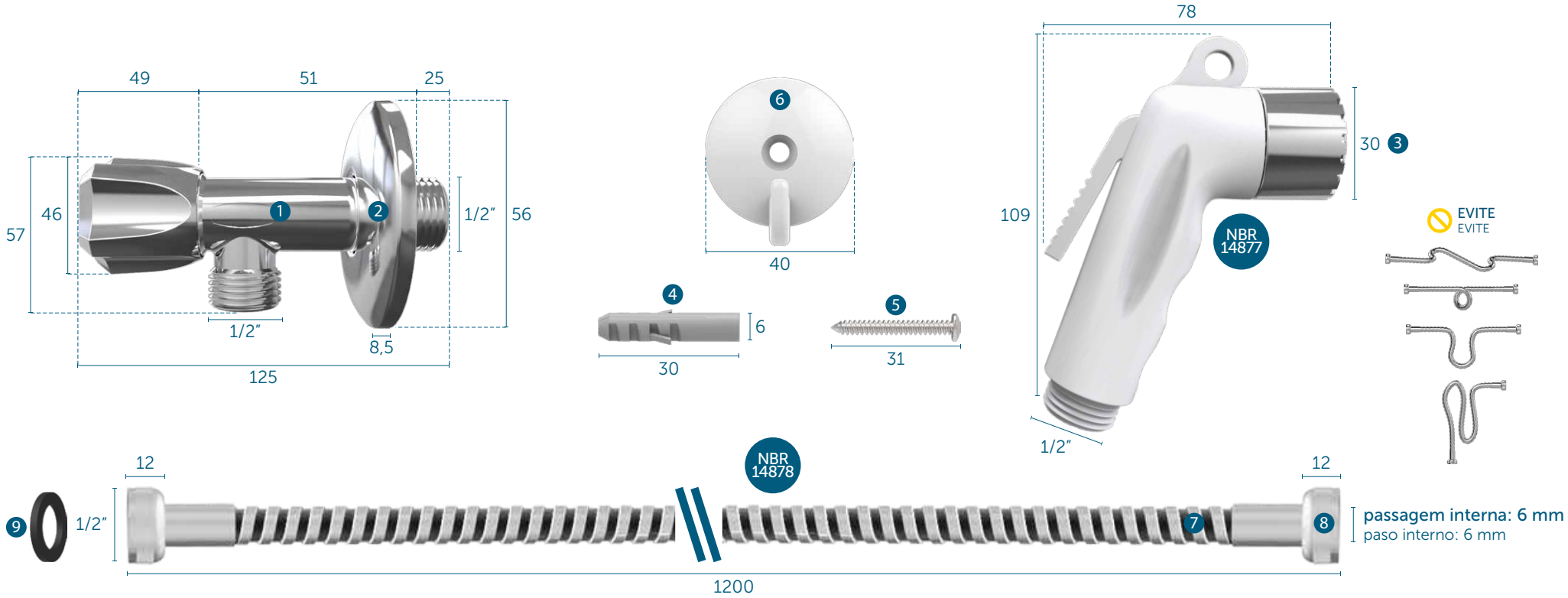

1. registro - plásticos de engenharia
válvula - plásticos de ingeniería

2. canopla - aço inoxidável aisi 304
cúpula - acero inoxidable aisi 304

3. ducha - plásticos de engenharia
ducha teléfono - plásticos de ingeniería

4. bucha - plásticos de engenharia
bulón - plásticos de ingeniería

5. parafuso - aço inoxidável AISI 304
tornillo - acero inoxidable AISI 304

6. suporte - plásticos de engenharia
soporte - plásticos de ingeniería

7. mangueira - elastômeros
manguera - elastómeros

8. terminal - liga de cobre
terminal - aleación de cobre

9. vedante - elastômero
sello - elastómero

DESCRIÇÃO CATÁLOGO:
Kit Ducha Higiênica

Passagem interna: 6 mm
Pressão máxima: 40 m.c.a.
Temperatura máxima: 60 °C
Tubo interno EPDM

Acompanha
Ducha higiênica branca com crivo cromado
Ligação flexível corrugada cromada x preta
Registro com volante C-25 em ABS
Suporte tipo gancho com bucha e parafuso
Vedantes

Referência	Material
220301	Liga de cobre, plásticos de engenharia, elastômeros e aço inoxidável AISI 304

Blukit

Imagem meramente ilustrativa.

1

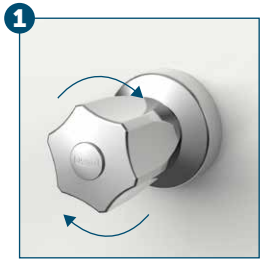

Feche o registro geral para a instalação.
Cierre la llave general para la instalación.

2

Encaixe a canopla no registro e o rosqueie* no ponto de água.
Coloque la cúpula en la valvula y enrosque en la salida de agua.

3

Rosqueie uma extremidade da ligação flexível na saída do registro.
Enrosque una extremidad de la conexión flexible en la salida de la valvula.

4

Em seguida, rosqueie a outra extremidade do terminal da ligação flexível na ducha junto com o vedante.
Luego, enrosque la otra extremidad del terminal de la conexión flexible en la ducha junto con el sellador.

5

Fure a parede com uma broca para concreto (vídia) de 8 mm e insira a bucha. Em seguida, posicione o suporte e fixe-o com o parafuso.
Perfore la pared con una broca para concreto (widia) de 8 mm y inserte el buje. Luego posicione el soporte y fmjelo con el tornillo.

6

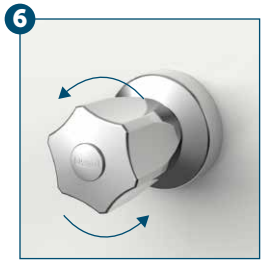

Abra o registro geral.
Abra la llave general.

Evite o uso de ferramentas.
Evite el uso de herramientas.

*

Aplique de 5 a 8 voltas de **fita veda rosca Blukit de 12 mm** no sentido horário, de modo que cada volta avance cerca de 0,5 cm em relação à volta anterior.
Aplique de 5 a 8 vueltas de cinta sella rosca Blukit de 12 mm en el sentido del reloj, de modo que cada vuelta avance cerca de 0,5 cm en relación a la vuelta anterior.

INSTALAÇÃO DO PRODUTO.

Blukit

Imagem meramente ilustrativa.

Pressione o gatilho (1) para abrir a ducha e empurre-o para frente (2) para travar em jato contínuo (3).
Presiones el gatillo (1) para abrir la ducha y empújelo hacia adelante (2) para trabar el chorro continuo (3).
Para destravá-la, empurre o gatilho da ducha para baixo.
Segue a versão da frase: Para destrabarla, empuje el gatillo de la ducha hacia abajo.

ATENÇÃO: De acordo com a NBR14877, recomenda-se fechar o registro após a utilização da ducha higiênica.
ATENCIÓN: De acuerdo con la NBR14877, se recomienda cerrar la llave de paso luego de la utilización de la ducha higiénica.

Imagem meramente ilustrativa.

VISTA DE APLICAÇÃO.

Blukit

Rua João Pessoa, 2566 | Blumenau - SC
CEP 89036-003 - Fone: +55 47 3331.0800
CNPJ: 81.604.803/0001-57

www.blukit.com.br
facebook.com.br\canalblukit
youtube.com.br\canalblukit