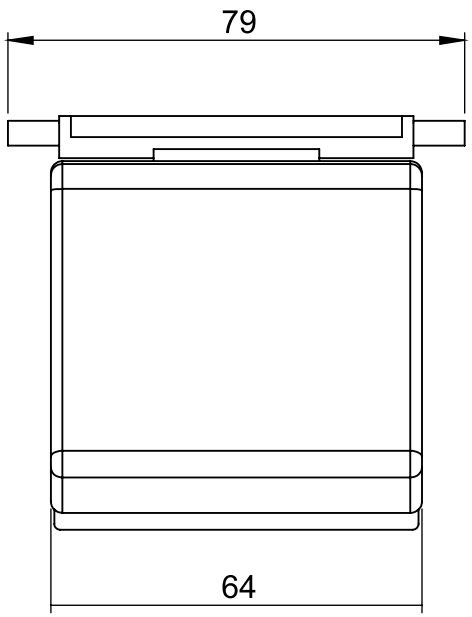

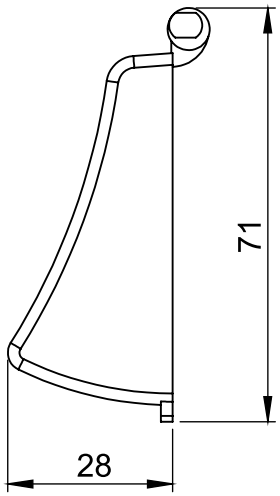

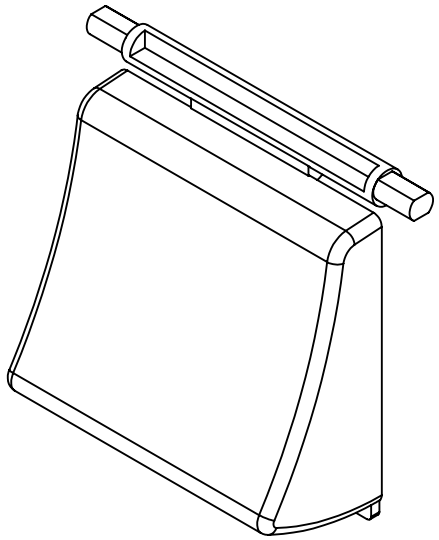

Medidas em milímetros (mm)

DESCRIÇÃO CATÁLOGO:
Tecla para Válvula de Descarga Docol 1 1/4" e 1 1/2"

- Acabamento completo.

Referência	Material	Acabamento	Embalagem		
			Peso Total	Dimensões (LxAxP)	Tipo
340326-21	Plásticos de Engenharia	Preto	0,044Kg	17,8 x 13 x 3.1 cm	Selovac
340325-21	Plásticos de Engenharia	Cromado	0,044Kg	17,8 x 13 x 3.1 cm	Selovac
340349-21	Plásticos de Engenharia	Gelo Polar	0,044Kg	17,8 x 13 x 3.1 cm	Selovac
340347-21	Plásticos de Engenharia	Cinza Pérola	0,044Kg	17,8 x 13 x 3.1 cm	Selovac
340345-21	Plásticos de Engenharia	Bege	0,044Kg	17,8 x 13 x 3.1 cm	Selovac

Medidas em milímetros (mm)

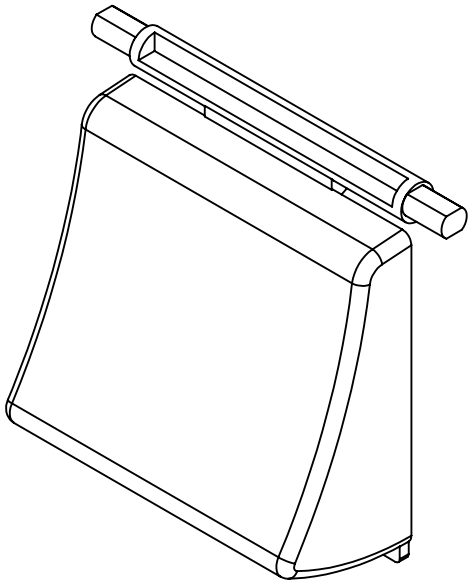

DESCRIÇÃO	QTD.
TECLA ABS P/ACABAMENTO DOCOL	1

VISTA EXPLODIDA DO PRODUTO

Blukit

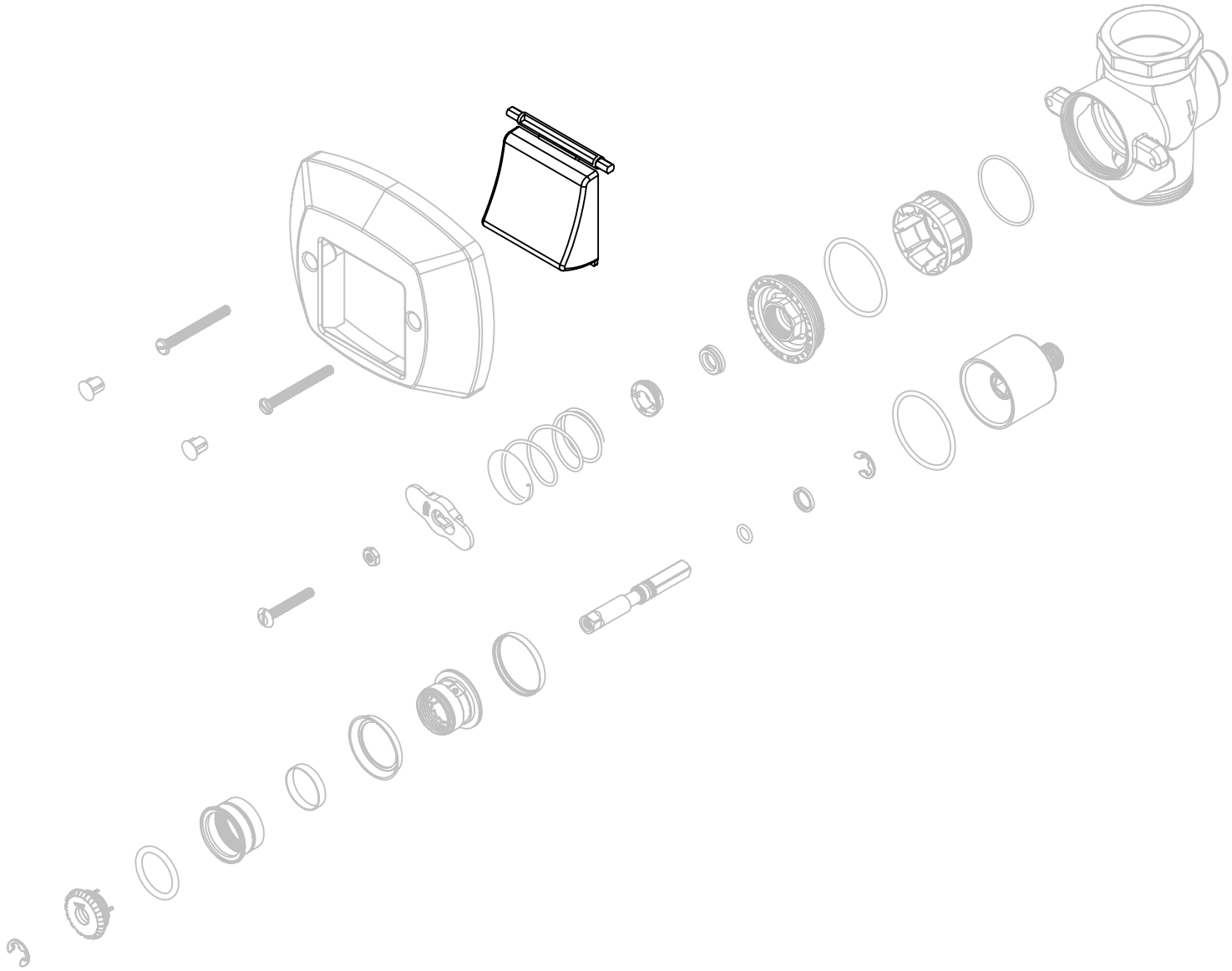

VISTA EXPLODIDA DO PRODUTO NA SEQUÊNCIA DE MONTAGEM DA VÁLVULA DE DESCARGA

Blukit

www.blukit.com.br
www.youtube.com/canalblukit

Rua João Pessoa, 2566 - Bairro da Velha - Blumenau/SC
CEP 89036-0003 - Telefone: (47) 3331-0800