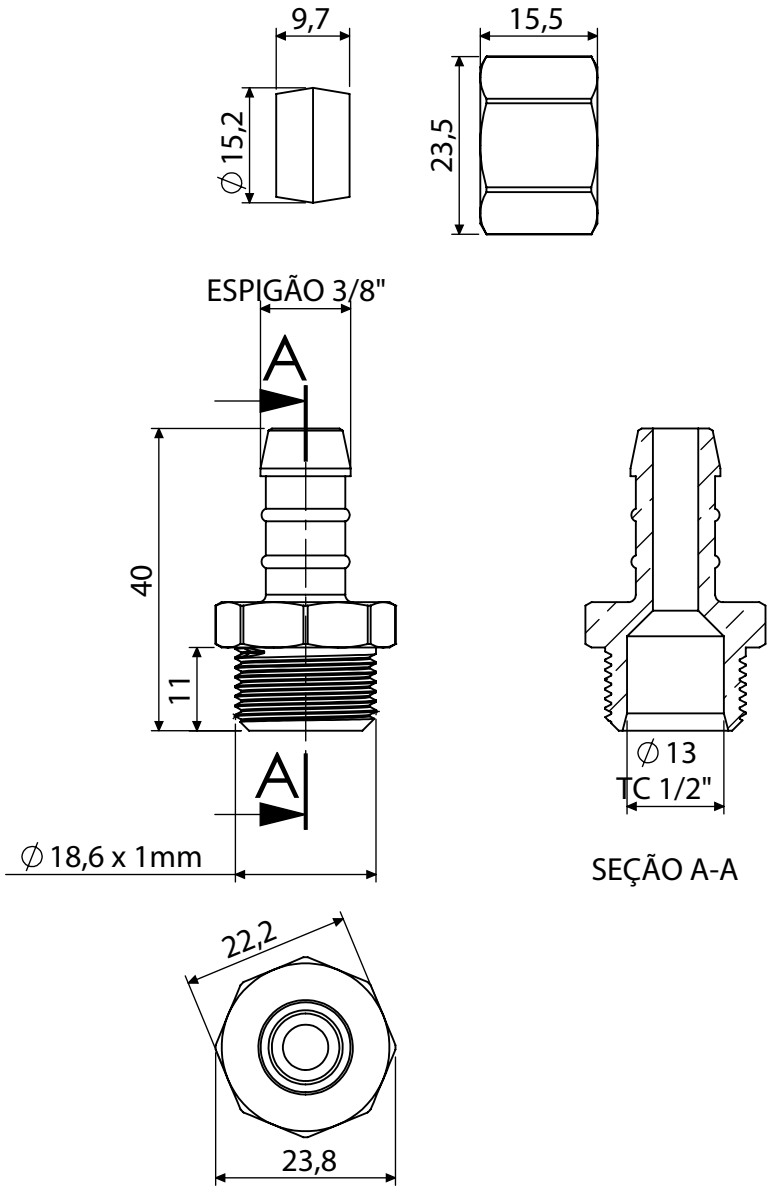

Medidas em milimetros (mm)

DESCRIÇÃO CATÁLOGO:
Terminal para Gás

Referência	Material	Acabamento	Bitola	Embalagem		
				Peso Total	Dimensões (LxAxP)	Tipo
181415-21	Liga de Cobre	-	3/8" x TC 3/8	-	-	-
181416-21	Liga de Cobre	-	3/8" x 1/2" TC C/ ANILHA	-	-	-

www.blukit.com.br
www.facebook.com/canalblukit

Rua João Pessoa, 2566 - Bairro da Velha - Blumenau/SC
CEP 89036-0003 - Telefone: (47) 3331-0800