Medidas em milimetros (mm)

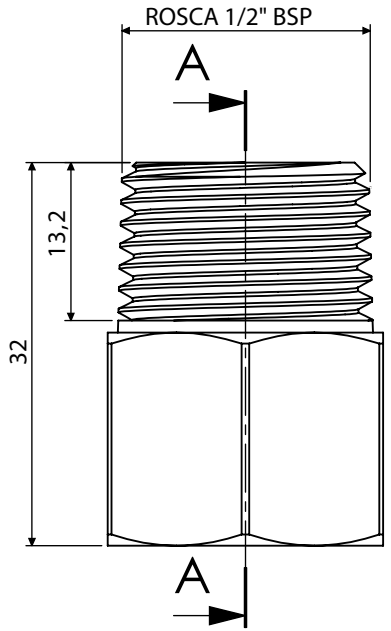

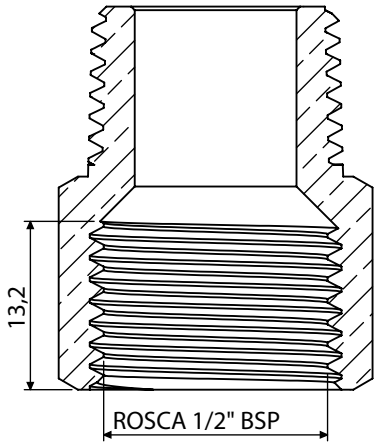

SEÇÃO A-A

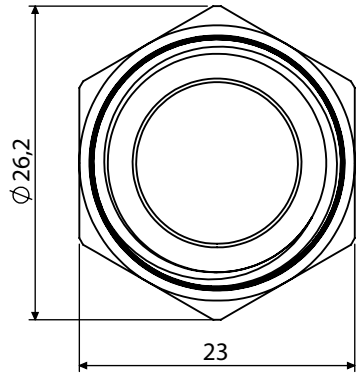

DESCRIÇÃO CATÁLOGO:
Niple Para Gás

Referência	Material	Acabamento	Bitola
180908-21	Latão	S/A	1/2" BSP (MACHO) X 1/2" BSP (FÊMEA)

Embalagem

Peso Total	Dimensões (LxAxP)	Tipo
-	-	Selovac

www.blukit.com.br
www.facebook.com/canalblukit

Rua João Pessoa, 2566 - Bairro da Velha - Blumenau/SC
CEP 89036-0003 - Telefone: (47) 3331-0800