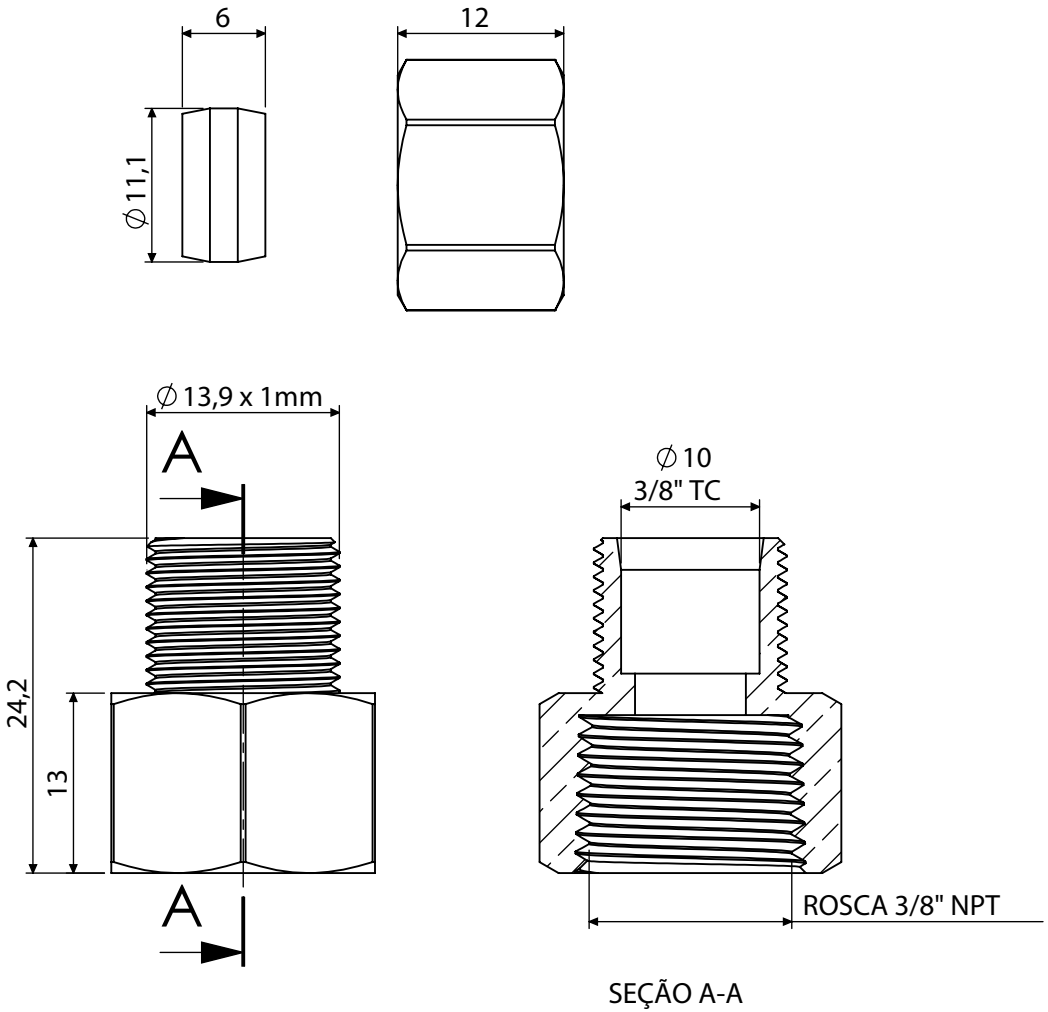

Medidas em milimetros (mm)

DESCRIÇÃO CATÁLOGO:
Niple Para Gás

Referência	Material	Acabamento	Observação
180958-21	Liga de Cobre	-	3/8" NPT (Fêmea) x 3/8" TC com Anilha

Embalagem

Peso Total	Dimensões (LxAxP)	Tipo
-	-	Selovac

www.blukit.com.br
www.facebook.com/canalblukit

Rua João Pessoa, 2566 - Bairro da Velha - Blumenau/SC
CEP 89036-0003 - Telefone: (47) 3331-0800