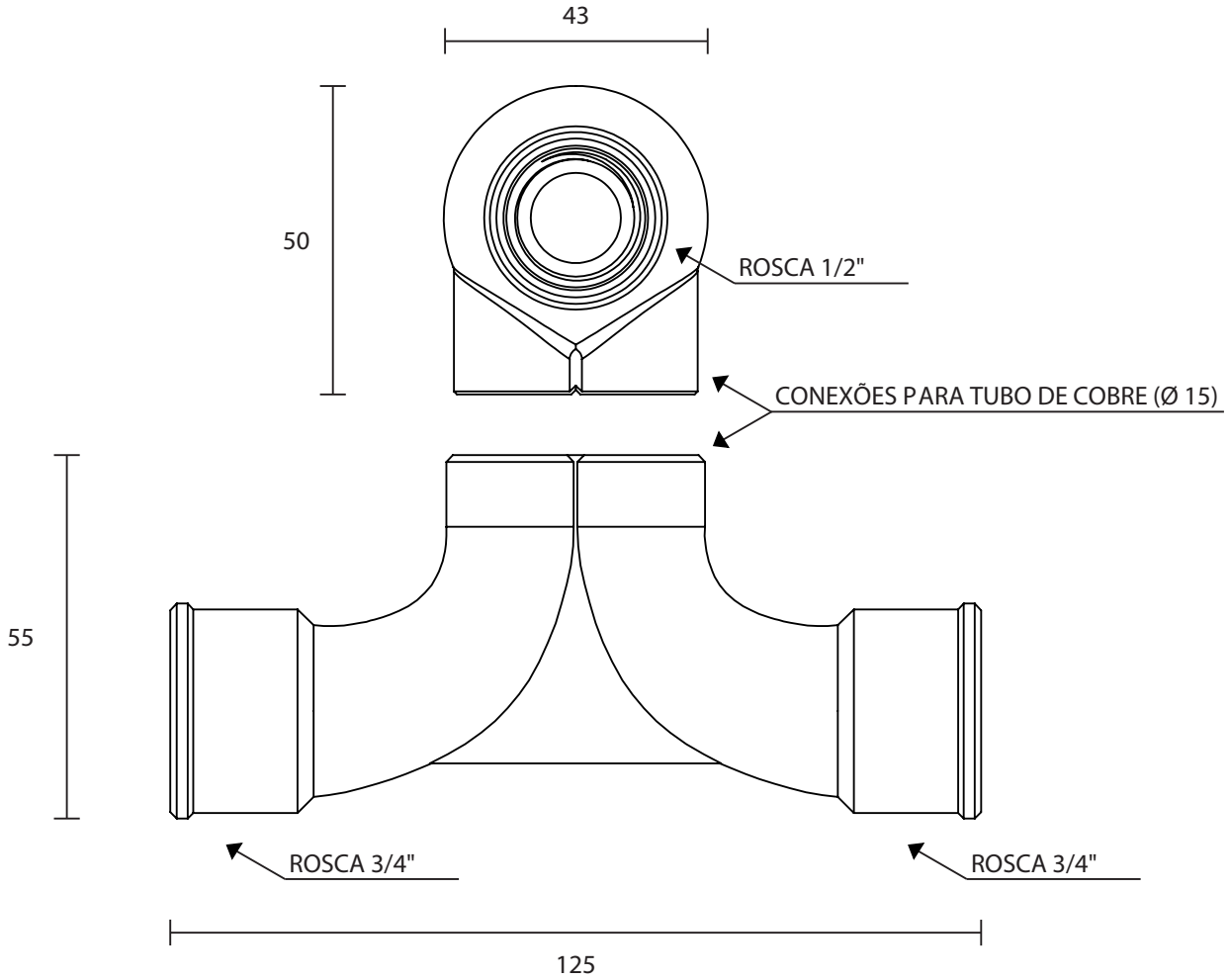

Medidas em milímetros (mm)

DESCRIÇÃO CATÁLOGO:
T e Câmara Misturadora Para Água Quente E Fria

Bitolas: 3/4" x 3/4" x 1/ 2"

Referência	Material	Acabamento	Observação
191002-31	-	-	-

Embalagem

Peso Total	Dimensões (LxAxP)	Tipo
460g	-	Caixa

Imagem meramente ilustrativas.

T Divisor: **latão**
Câmara misturadora: **latão**
Tubos : **cobre classe "E"**
Diâmetro dos tubos: **15 mm**
Roscas: **3/4" x 3/4" x 1 /2"**
Padrão das roscas: **BSP**
Comprimento: **1,04 m**

VISTA DE INSTALAÇÃO DO PRODUTO

www.blukit.com.br
www.facebook.com/canalblukit

Rua João Pessoa, 2566 - Bairro da Velha - Blumenau/SC
CEP 89036-0003 - Telefone: (47) 3331-0800