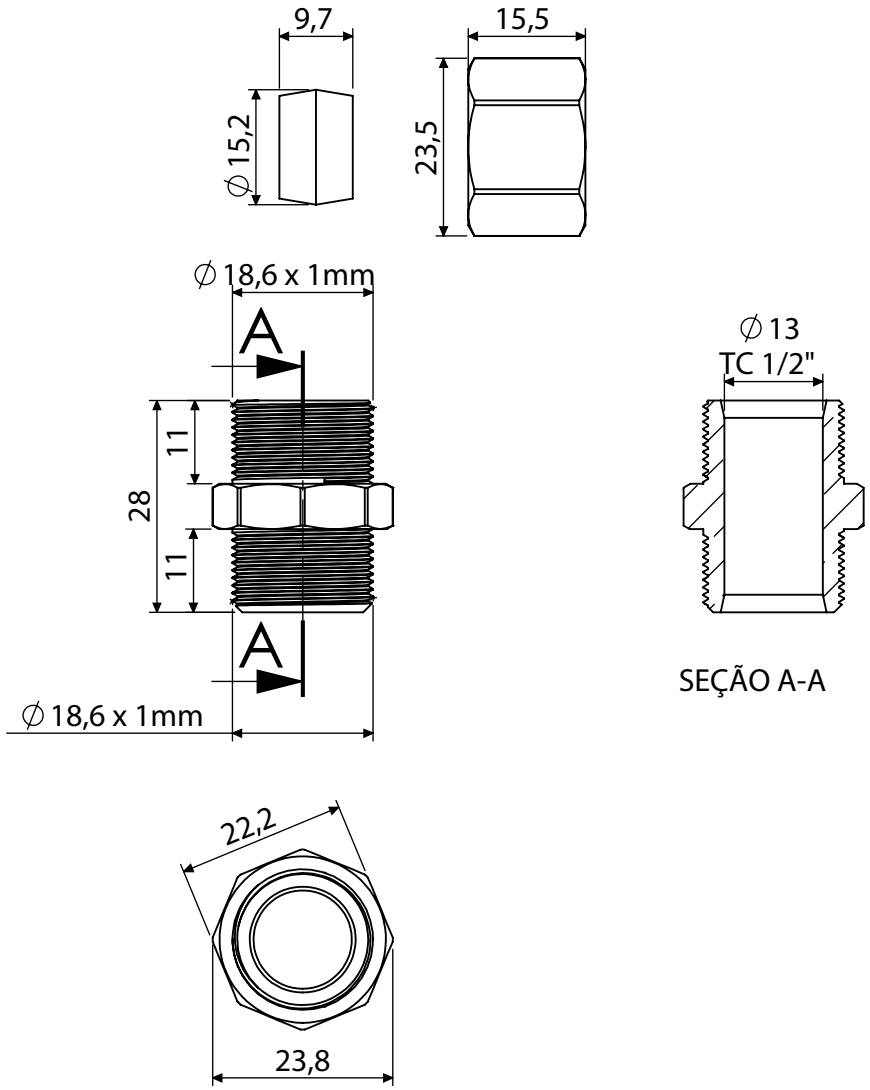

Medidas em milímetros (mm)

DESCRIÇÃO CATÁLOGO:
Niple para Gás

Referência	Material	Acabamento	Observação	Embalagem		
				Peso Total	Dimensões (LxAxP)	Tipo
180962-21	Liga de Cobre	-	-	-	-	-

www.blukit.com.br
www.facebook.com/canalblukit

Rua João Pessoa, 2566 - Bairro da Velha - Blumenau/SC
CEP 89036-0003 - Telefone: (47) 3331-0800