Medidas em milímetros (mm)

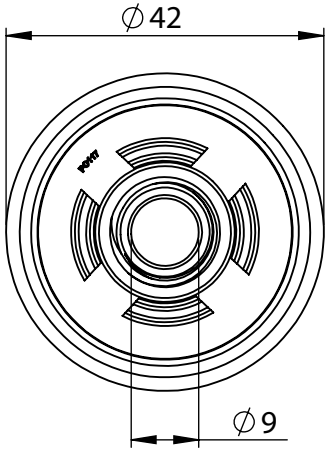

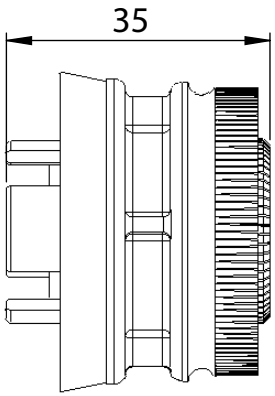

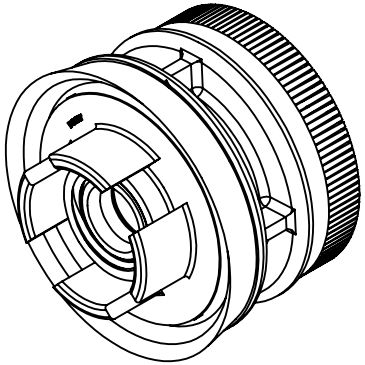

DESCRIÇÃO CATÁLOGO:
Êmbolo para Válvula de Descarga Hydra Luxo/Master 1 1/4"

Referência	Material	Acabamento	Observação
349419-21	Liga de Cobre, Plásticos de Engenharia e Elastômeros	Niquelado	-

Embalagem

Peso Total	Dimensões (LxAxP)	Tipo
0,06kg	17,8 x 13 x 3,6cm	Selovac

Medidas em milimetros (mm)

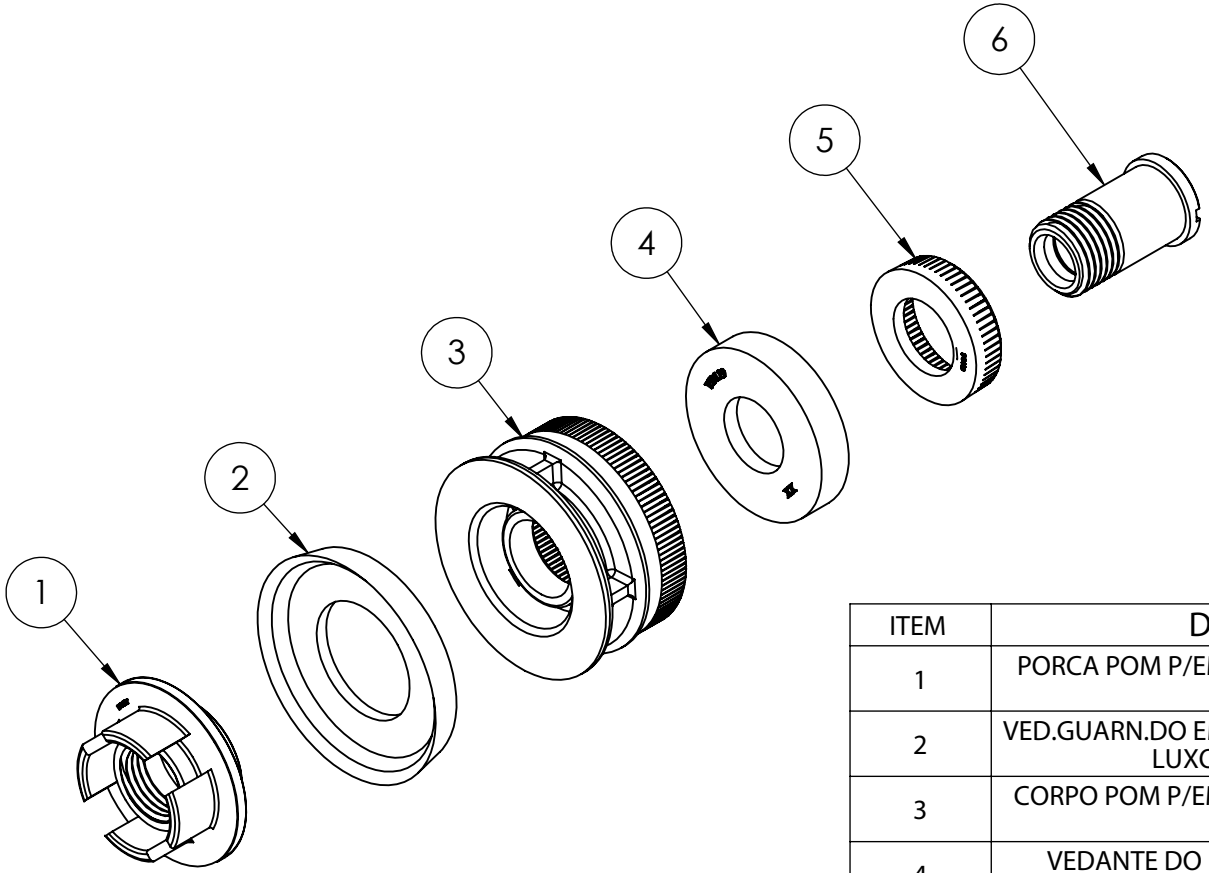

ITEM	DESCRIÇÃO	QTD.
1	PORCA POM P/EMB.VALV.LUXA/MASTER 1.1/4	1
2	VED.GUARN.DO EMB. VÁLV. DESC. HYDRA LUXO/MASTER 1.1/4"	1
3	CORPO POM P/EMB.VALV.LUXO/MASTER 1.1/4	1
4	VEDANTE DO EMBOLO VÁLV. DESC. HYDRA LUXO/MASTER 1.1/4"	1
5	PORCA EXTRIADA P/EMB.LUXO/MASTER 1.1/4	1
6	EIXO GUIA CR.P/EMBOLO LUXO MASTER 1.1/4	1

VISTA EXPLODIDA DO PRODUTO

Blukit

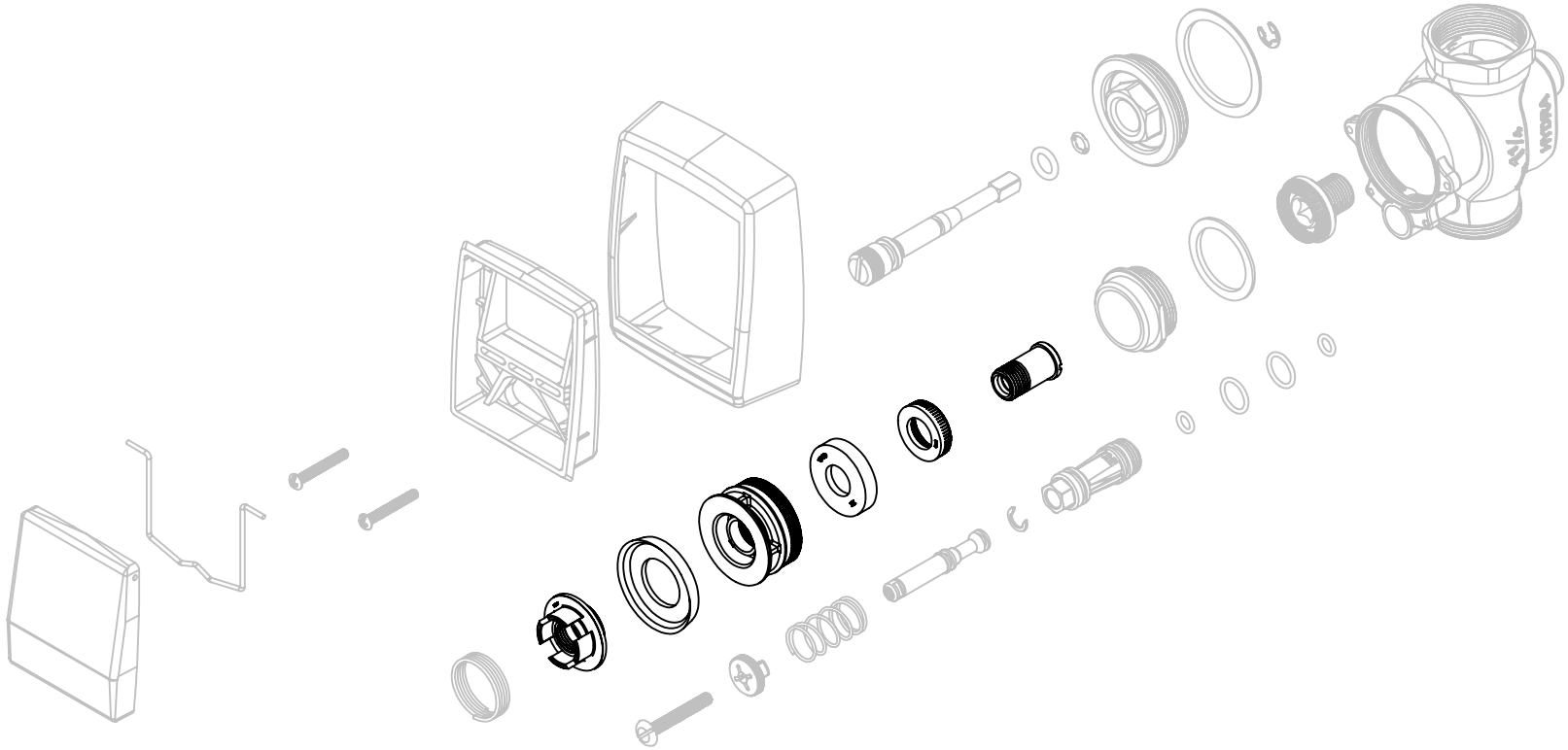

VISTA EXPLODIDA DO PRODUTO NA SEQUÊNCIA DE MONTAGEM DA VÁLVULA DE DESCARGA

Blukit

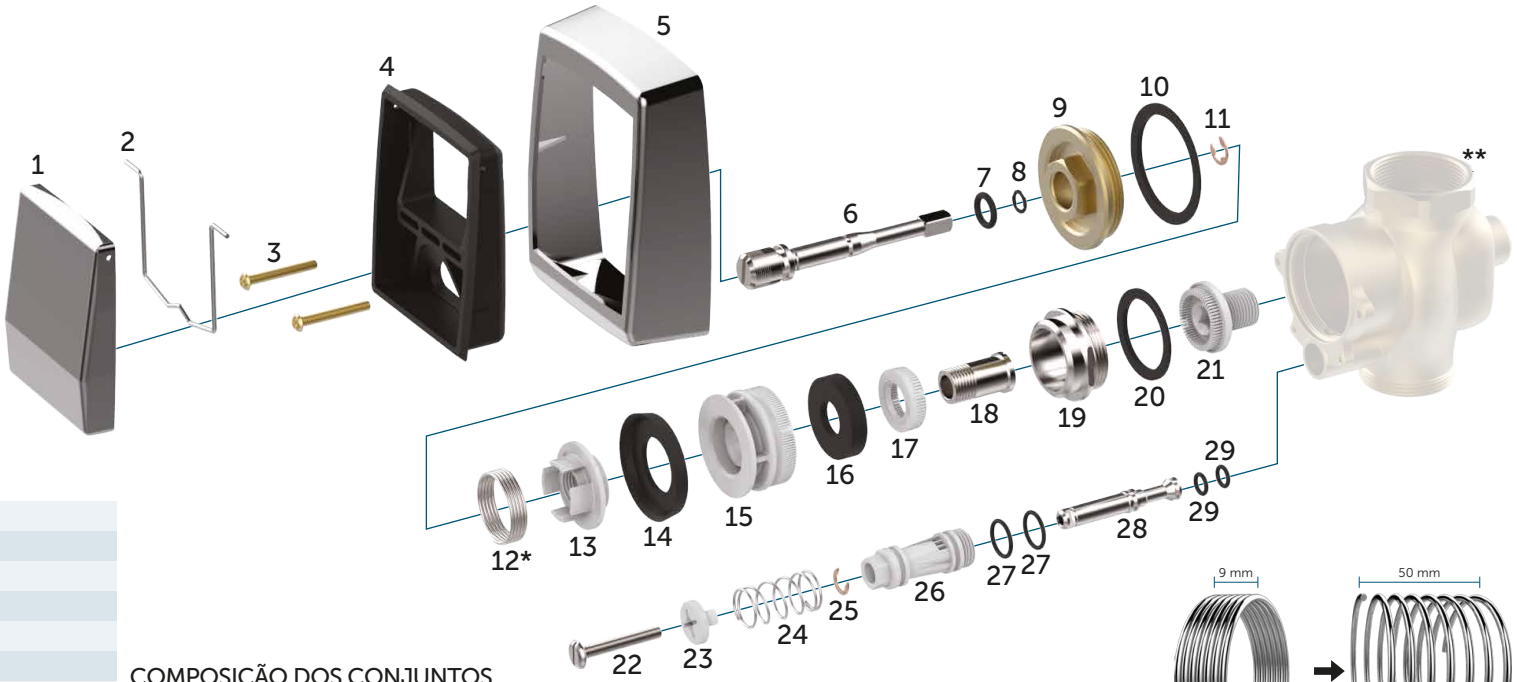

NOMENCLATURA DAS PEÇAS

1	Tecla em ABS cromado / *Tecla en ABS cromado*
2	Mola em aço inoxidável / *Resorte en acero inoxidable*
3	Parafuso em liga de cobre / *Tornillo en aleación de cobre*
4	Suporte em ABS preto / *Soporte en ABS negro*
5	Canopla em ABS cromado / *Cúpula en ABS cromado*
6	Eixo regulador em liga de cobre cromado / *Eje regulador en aleación de cobre cromado*
7	Anel o'ring NBR / *Anillo o'ring NBR*
8	Anel injetor NBR / *Anillo inyector NBR*
9	Tampa em liga de cobre / *Tapa en aleación de cobre*
10	Vedante para tampa NBR / *Sellador para tapa NBR*
11	Anel trava em liga de cobre / *Anillo traba en aleación de cobre*
12	Mola invertida em aço inoxidável / *Resorte invertido en acero inoxidable*
13	Porca em POM / *Tuerca en POM*
14	Vedante guarnição NBR / *Sellador guarnición en TPU*
15	Corpo do pistão em POM / *Cuerpo del pistón en POM*
16	Vedante NBR / *Sellador NBR*
17	Arruela em POM / *Arandela en POM*
18	Bucha guia em liga de cobre cromado / *Buje guía en aleación de cobre cromado*
19	Sede em liga de cobre niquelada / *Base en aleación de cobre niquelada*
20	Vedante NBR / *Sellador NBR*
21	Contra sede em POM / *Contra base en POM*
22	Parafuso regulador em aço inoxidável / *Tornillo regulador en acero inoxidable*
23	Porca em POM / *Tuerca en POM*
24	Mola em aço inoxidável / *Resorte en acero inoxidable*
25	Anel trava em liga de cobre / *Anillo traba en aleación de cobre*
26	Corpo do pistão em POM / *Cuerpo del pistón en POM*
27	Anel o'ring NBR / *Anillo o'ring NBR*
28	Eixo em liga de cobre cromado / *Eje en aleación de cobre cromado*
29	Anel o'ring NBR / *Anillo o'ring NBR*

COMPOSIÇÃO DOS CONJUNTOS

	Acabamento / *Acabado*
Ref. 340309	❶+❷+❸+❹+❺
	Tecla / *Tecla*
Ref. 340314	❶+❷
	Suporte / *Soporte*
Ref. 340315	❸+❹
	Eixo regulador / *Eje regulador*
Ref. 349415	❻+❼+❽+⓫+⓲
	Tampa frontal completa / *Tapa frontal completa*
Ref. 349416	❻+❼+❽+❾+❿+⓫
	Kit de reparo / *Kit de reparación*
Ref. 349417	❽+❿+⓬+⓮+⓰
	Kit de reparo / *Kit de reparación*
Ref. 349418	❼+❽+❿+⓫+⓬+⓮+⓰+㉔+㉕+㉗+㉙
	Pistão / *Pistón*
Ref. 349419	⓭+⓮+⓯+⓰+⓱+⓲
	Acionador completo / *Accionador completo*
Ref. 349414	㉑+㉒+㉓+㉔+㉕+㉗+㉘+㉙

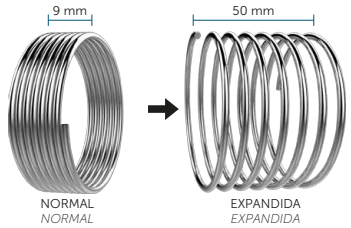

ATENÇÃO
ATENCIÓN
*Antes de reinstalar a ***mola invertida para válvula*** (12), estique-a de sua forma natural para expandida.
**Não comercializada pela Blukit.
Imagem meramente ilustrativa, não restritiva.

	Contra sede / *Contra base*
Ref. 349421	㉑
	Tampa frontal / *Tapa frontal*
Ref. 349448	❾+❿
	Sede / *Base*
Ref. 349422	⓳+⓴
	Kit de reparo completo / *Kit de reparación completo*
Ref. 349454	❼+❽+❿+⓫+⓬+⓮+⓰+㉒+㉓+㉔+㉕+㉖+㉗+㉘+㉙
	Anel para eixo / *Anillo para el eje*
Ref. 349447	❽

LEGENDA DAS ETAPAS DE INSTALAÇÃO

Blukit

REPARO DO PISTÃO (PARTE SUPERIOR)

1

Remova o acabamento (340309) retirando os parafusos de fixação (3).

2

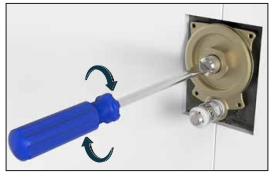

Feche o registro integrado por meio do eixo (6). Dê a descarga para saída do restante d'água.*a*.

3

Retire a tampa frontal (349410), mola (11) e pistão (349413).
NOTA: Realize a limpeza do interior da válvula, evitando a utilização de abrasivos e lubrificantes.

4

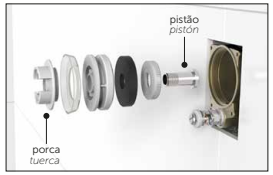

Com o pistão (349413) retirado, solte a porca (12) da bucha (17).

5

Substitua os componentes necessários para reparar o mecanismo (verificar reparos no verso). Após trocar os componentes, instale o conjunto.

6

Caso seja necessário trocar a sede (349446) ou contra sede (349420), após fechar a coluna de água, retire os componentes com uma ferramenta.

7

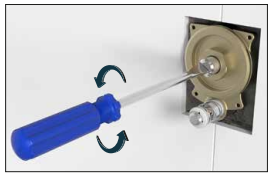

Com o registro geral do banheiro aberto, regule a vazão da descarga abrindo o eixo (6) até encontrar o tempo e volume de descarga ideal.

8

Após a regulagem coloque o acabamento (340309).

REPARO DO EIXO ACIONADOR (PARTE INFERIOR)

INICIALMENTE, SIGA OS MESMOS PASSOS 1 E 2 DA INSTALAÇÃO DO PISTÃO (PARTE SUPERIOR).*.*.

3

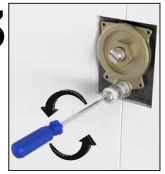

Desrosqueie o parafuso de fixação (21), seguido da porca (22) e mola (23).

4

Desrosqueado o sistema de fixação, remova o restante do acionador completo (349414) soltando-o pelo sextavado da peça (25).
ATENÇÃO: Lubrifique os anéis o'ring (26,28) do acionador com o lubrificante que acompanha o reparo.

5

Recoloque o mecanismo acionador por completo (349414).

6

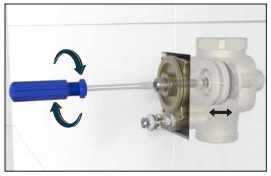

Com o registro geral do banheiro agora aberto, regule a vazão da descarga abrindo ou fechando o registro integrado da válvula até encontrar o tempo de descarga ideal.

Regule o comprimento do parafuso do regulador (21) da válvula de descarga, de forma que o parafuso fique próximo à tecla de acionamento (1). **Tecla com folga**: não dá o curso completo do acionamento. **Tecla com aperto**: acionamento constante (risco de desperdício de água).

7

Instalação sobreposta

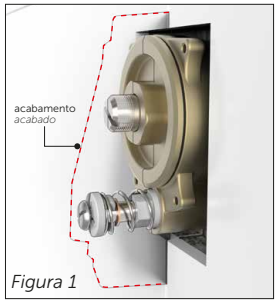

Figura 1

Instalação embutida

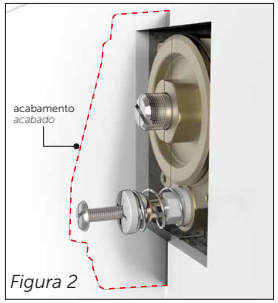

Figura 2

Obs.: Em ambas as imagens acima, o parafuso acionador encontra-se rente à tecla de acionamento.

POR FIM, SIGA O MESMO PASSO 8 DA INSTALAÇÃO DO PISTÃO (PARTE SUPERIOR).

POR TRATAR-SEDE UM REPARO UNIFICADO SOBRARÃO ALGUNS COMPONENTES QUE NÃO SERÃO UTILIZADOS

VISTA DAS ETAPAS DE INSTALAÇÃO

Blukit

VISTA DO PRODUTO APLICADO

www.blukit.com.br
www.youtube.com/canalblukit

Rua João Pessoa, 2566 - Bairro da Velha - Blumenau/SC
CEP 89036-0003 - Telefone: (47) 3331-0800