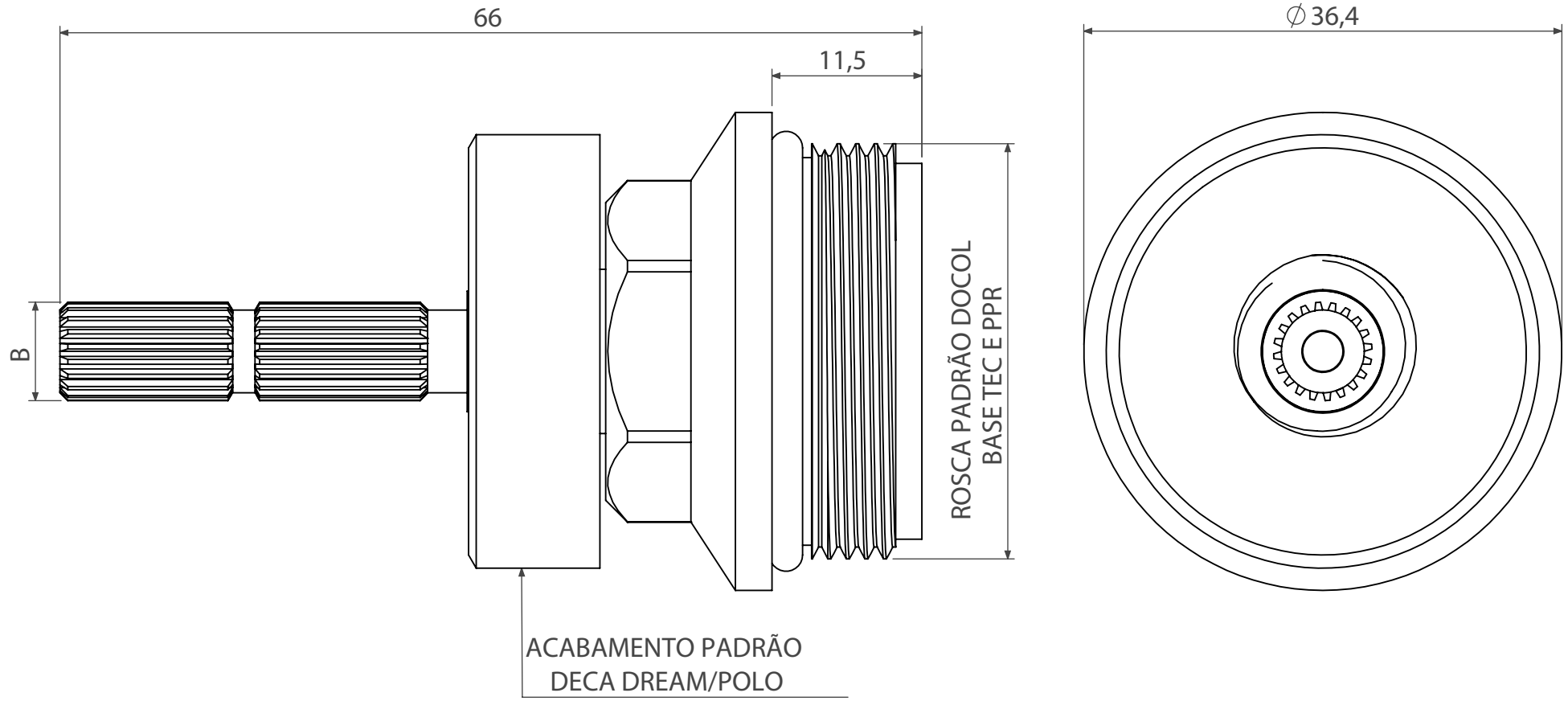

Medidas em milímetros (mm)

DESCRIÇÃO CATÁLOGO:
CONVERSOR PARA REGISTRO DE PRESSÃO DOCOL BASE TEC E PPR

Acompanha parafuso

Referência	Material	Acabamento
131628	Liga de Cobre e Elastômeros	Deca Dream, Polo, Twist, Drop, Dot e Level

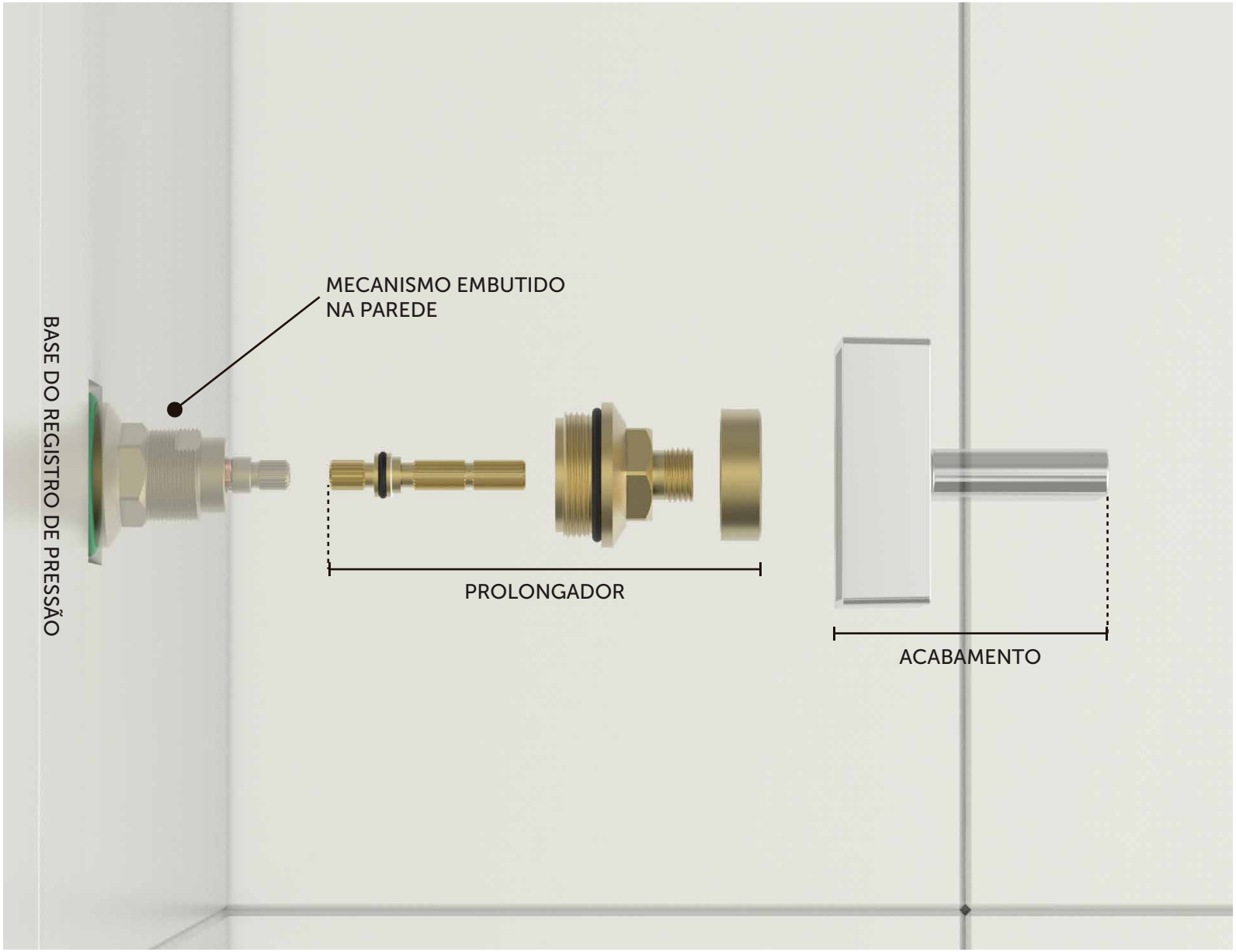

Imagem meramente ilustrativa.

INSTALAÇÃO DO PRODUTO.

Blukit

Rua João Pessoa, 2566 | Blumenau - SC
CEP 89036-003 - Fone: +55 47 3331.0800
CNPJ: 81.604.803/0001-57

www.blukit.com.br
facebook.com.br\canalblukit
youtube.com.br\canalblukit