Medidas em milimetros (mm)

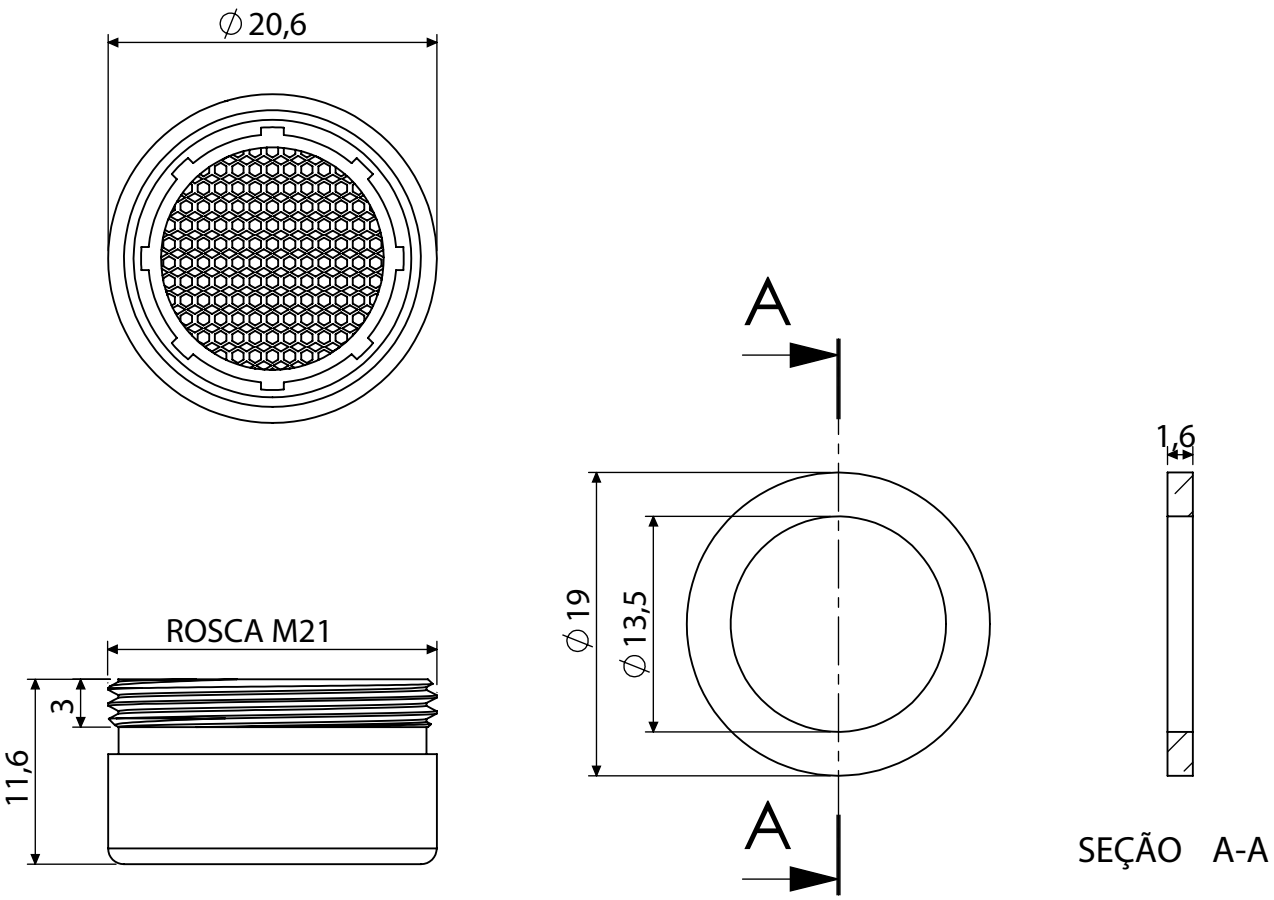

DESCRIÇÃO CATÁLOGO:
Arejador Completo Padrão Deca E Similares

Rosca: M21

Referência	Material	Acabamento	Observação
100608-21	Liga de Cobre	Cromado	-

Embalagem

Peso Total	Dimensões (LxAxP)	Tipo
15g	6x18 cm	Selovac

www.blukit.com.br
www.youtube.com/canalblukit

Rua João Pessoa, 2566 - Bairro da Velha - Blumenau/SC
CEP 89036-0003 - Telefone: (47) 3331-0800