Medidas em milímetros (mm)

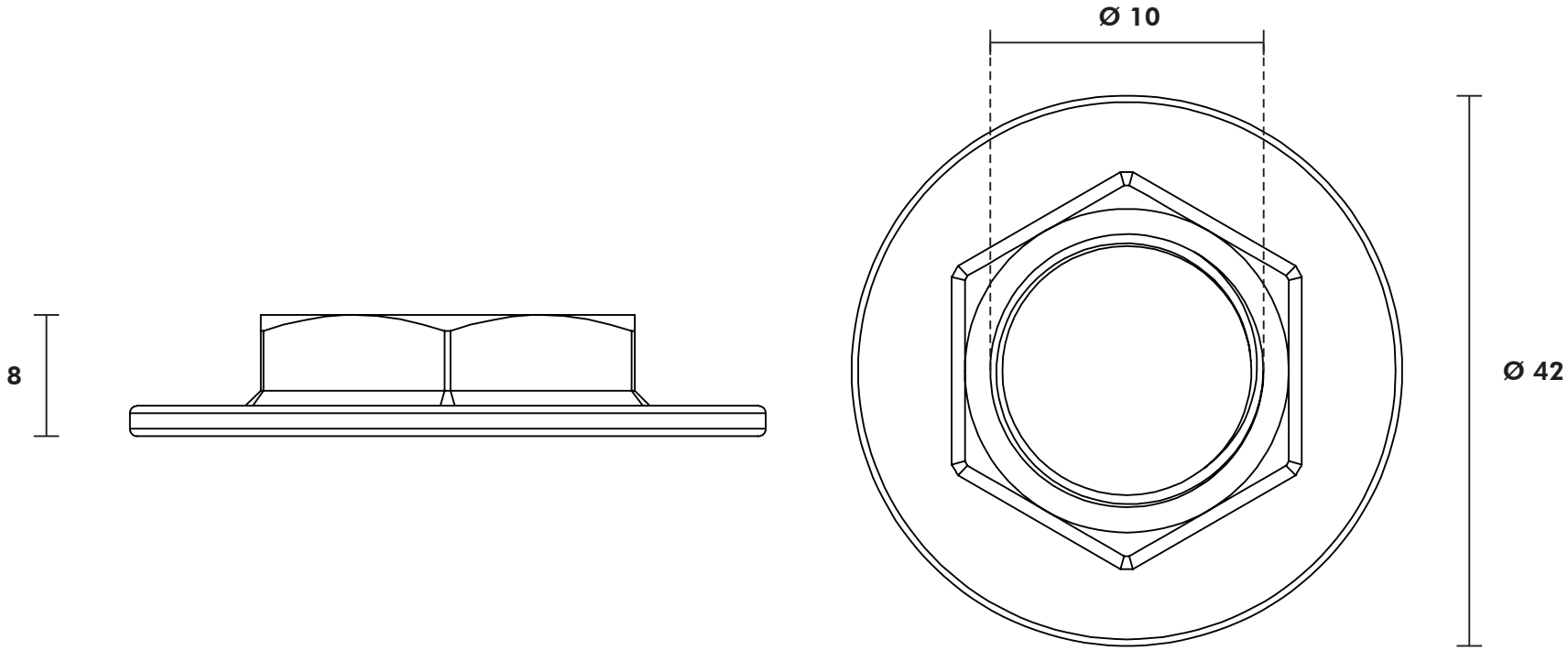

DESCRIÇÃO CATÁLOGO:
Flange Para Bica De Misturadores Padrão Deca

Rosca: M20

Referência	Material	Acabamento	Observação
191119-41	Liga de Cobre	Cromado	-

Embalagem

Peso Total	Dimensões (LxAxP)	Tipo
30g	18x16 cm	Selovac

www.blukit.com.br
www.youtube.com/canalblukit

Rua João Pessoa, 2566 - Bairro da Velha - Blumenau/SC
CEP 89036-0003 - Telefone: (47) 3331-0800