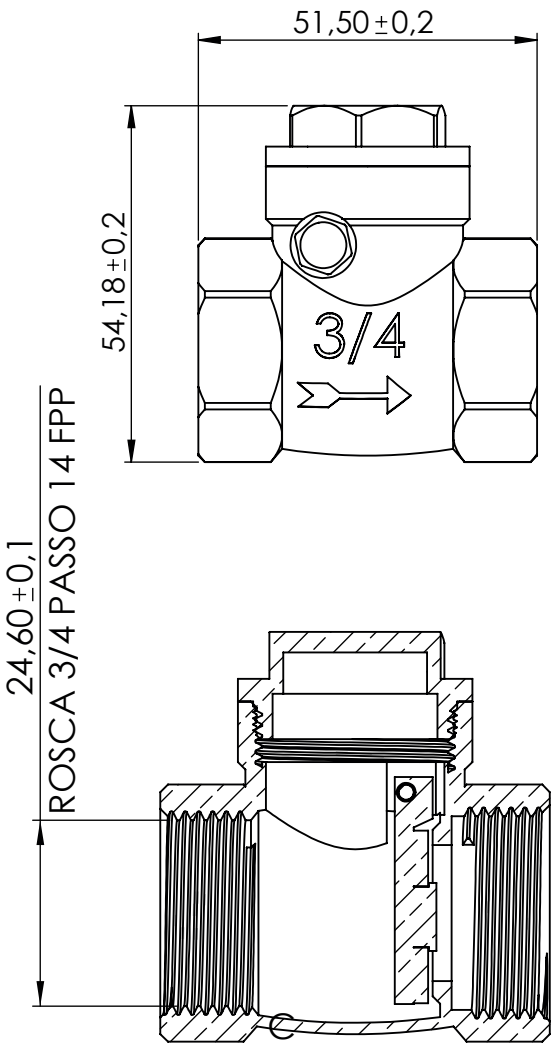

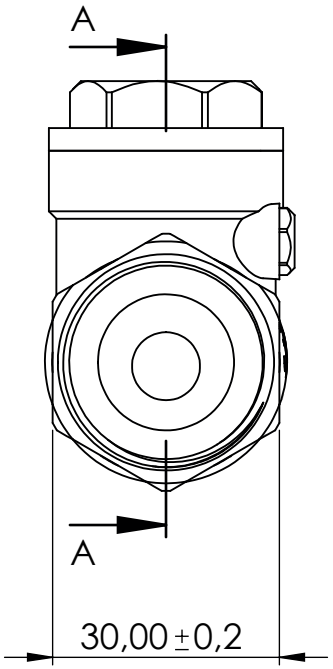

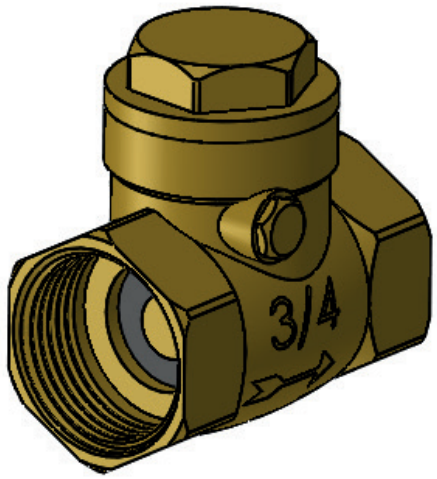

Medidas em milímetros (mm)

DESCRIÇÃO CATÁLOGO:
Válvula de Retenção Horizontal Tipo Portinhola

Referência	Material	Acabamento	Bitola
330422	Liga de Cobre	Sem Acabamento	3/4

Blukit

Rua João Pessoa, 2566 | Blumenau - SC
CEP 89036-003 - Fone: +55 47 3331.0800
CNPJ: 81.604.803/0001-57

www.blukit.com.br
facebook.com.br\canalblukit
youtube.com.br\canalblukit