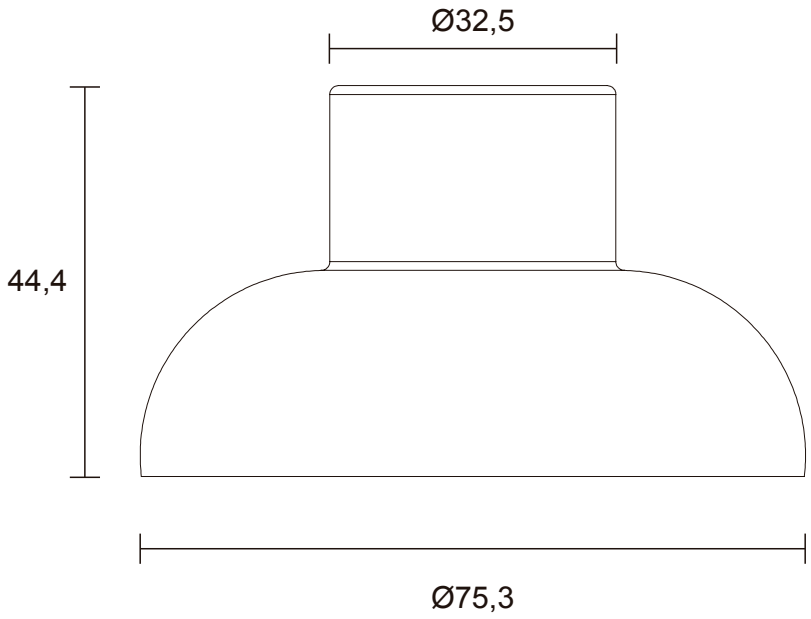

Medidas em milímetros (mm)

DESCRIÇÃO CATÁLOGO:
Canopla Com Preme De Canopla Para Registros De 1 1/2"

Altura: 44 mm
Diâmetro externo: 75 mm
Diâmetro interno: 19 mm
Modelo: C-23, C-45 e C-50

| Referência | Material | Acabamento | Observação |
|---|---|---|---|
| 080702-41 | ABS | Cromado | - |

Embalagem

| Peso Total | Dimensões (LxAxP) | Tipo |
|---|---|---|
| 18g | 16x25 cm | Saco Plástico |

Imagem meramente ilustrativa.

VISTA DAS ETAPAS DE INSTALAÇÃO DO PRODUTO.

Blukit

**www.blukit.com.br**
**www.facebook.com/canalblukit**

Rua João Pessoa, 2566 - Bairro da Velha - Blumenau/SC
CEP 89036-0003 - Telefone: (47) 3331-0800