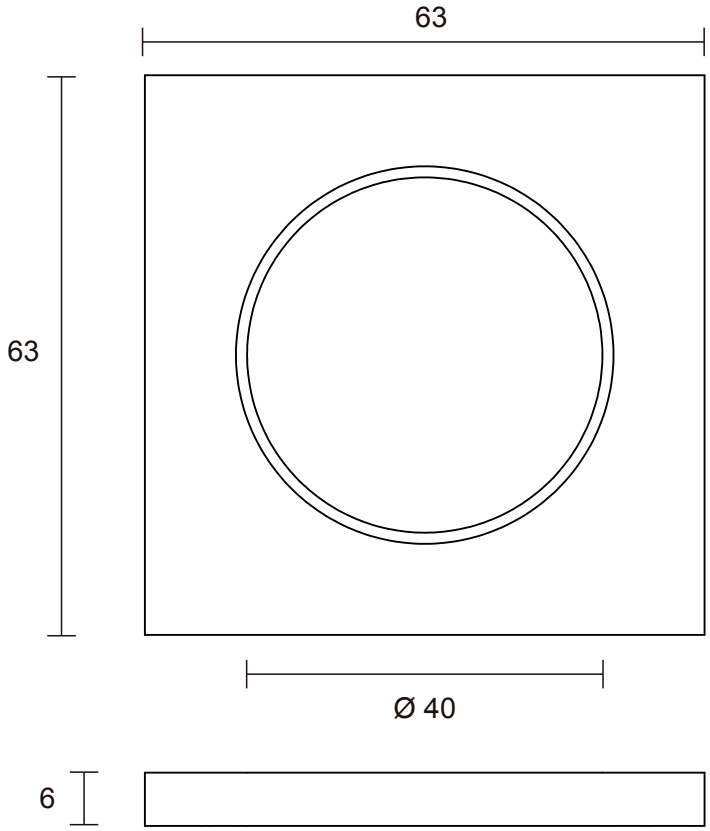

Medidas em milímetros (mm)

DESCRIÇÃO CATÁLOGO:
Prolongador De Canopla Quadrada

Diâmetro interno: 40 mm

Referência	Material	Acabamento	Observação	Embalagem		
				Peso Total	Dimensões (LxAxP)	Tipo
102122-21	Liga de Cobre	Cromado	Altura: 6 mm Largura 63 mm	120g	12x18 cm	Selovac
102120-21	Liga de Cobre	Cromado	Altura: 6 mm Largura 75 mm	120g	12x18 cm	Selovac
102123-21	Liga de Cobre	Cromado	Altura: 10 mm Largura 63 mm	120g	12x18 cm	Selovac
102121-21	Liga de Cobre	Cromado	Altura: 10 mm Largura 75 mm	120g	12x18 cm	Selovac

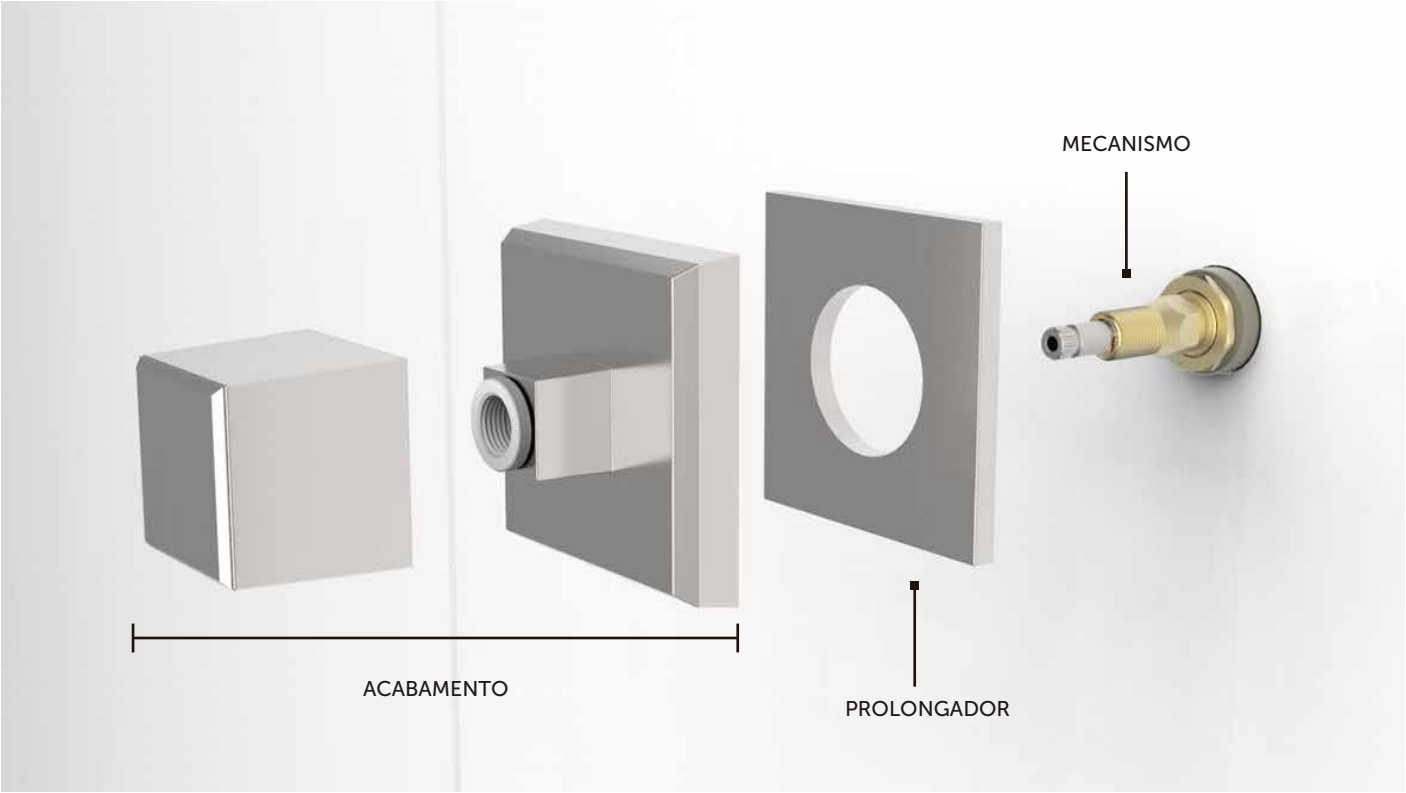

Imagem meramente ilustrativa.

VISTA DAS ETAPAS DE INSTALAÇÃO DO PRODUTO.

www.blukit.com.br
www.facebook.com/canalblukit

Rua João Pessoa, 2566 - Bairro da Velha - Blumenau/SC
CEP 89036-0003 - Telefone: (47) 3331-0800