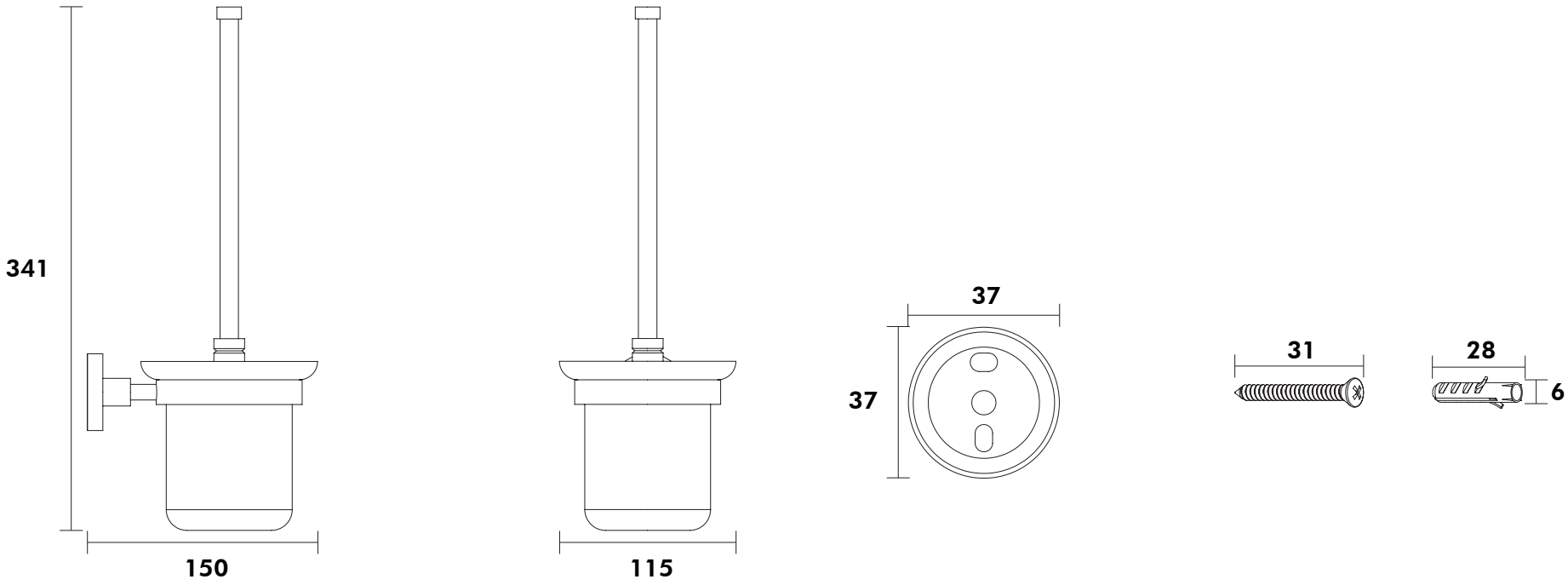


Medidas em milimetros (mm)

DESCRIÇÃO CATÁLOGO:
Escova Sanitária Com Suporte De Parede

| Referência | Material | Acabamento | Observação |
|---|---|---|---|
| 292301-61 | Liga de Cobre | Cromado | - |

Embalagem

| Peso Total | Dimensões (LxAxP) | Tipo |
|---|---|---|
| 0,85Kg | - | Estojo |

**www.blukit.com.br**
**www.facebook.com/canalblukit**

Rua João Pessoa, 2566 - Bairro da Velha - Blumenau/SC
CEP 89036-0003 - Telefone: (47) 3331-0800