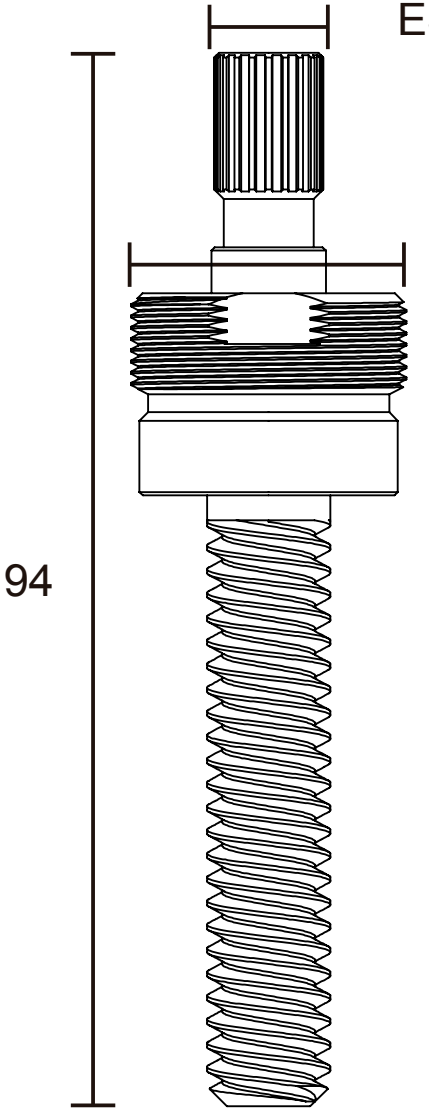

ESTRIA PADRÃO BECKER (ANTIGO) E SIMILARES
Ø 9,2 x 16 DENTES

ROSCA PADRÃO BECKER (ANTIGO) E SIMILARES
Ø 21,7 x 1 FIO

Medidas em milímetros (mm)

DESCRIÇÃO CATÁLOGO:
CONVERSOR PARA REGISTRO DE GAVETA DECA DE 1 1/4" E 1 1/2"

Acompanha parafuso

Referência	Material	Acabamento
130119	Liga de Cobre	Fabrimar de 1 1/4" e 1 1/2"

Blukit

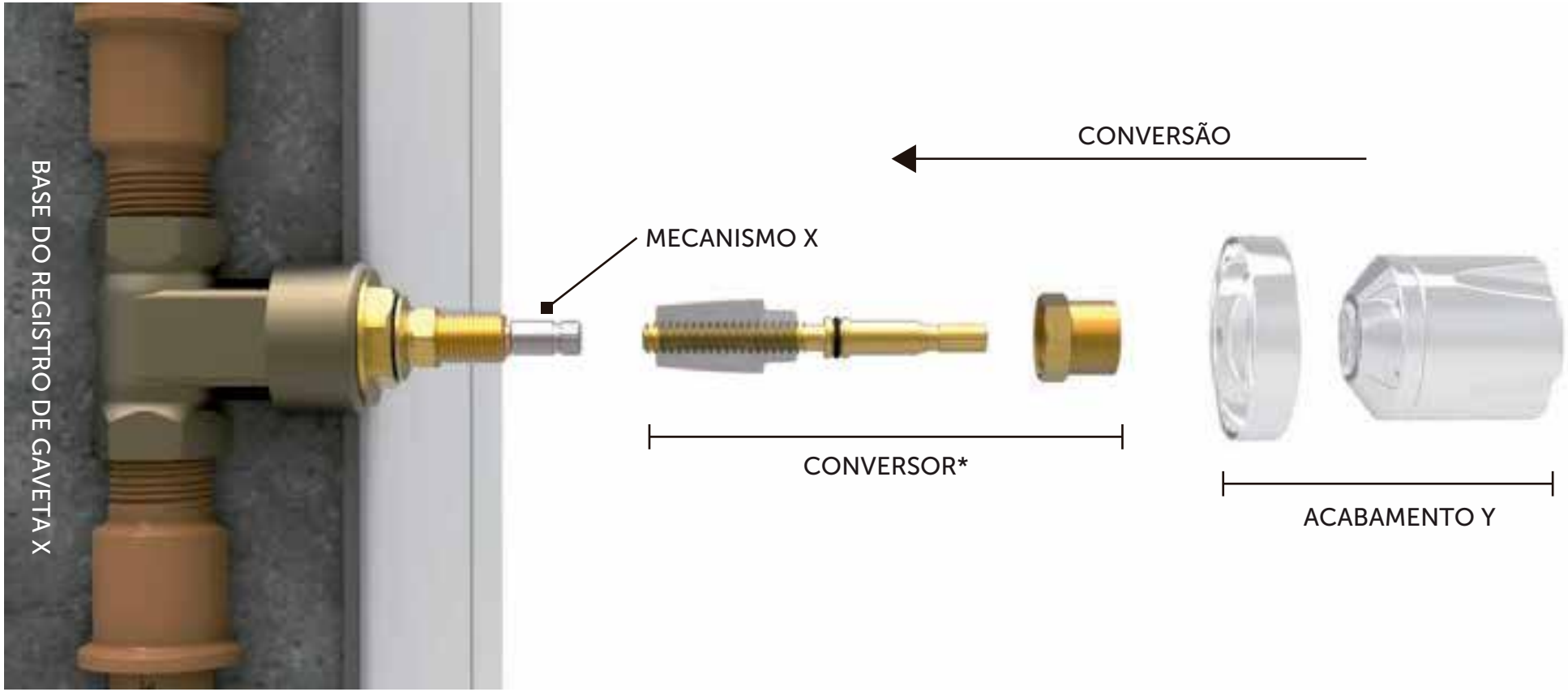

Imagem meramente ilustrativa.

INSTALAÇÃO PARA CONVERSORES* COMPOSTOS POR
CASTELO E/OU HASTE CONVERSORA COM SISTEMA DE GAVETA

INSTALAÇÃO DO PRODUTO.

Blukit

Rua João Pessoa, 2566 | Blumenau - SC
CEP 89036-003 - Fone: +55 47 3331.0800
CNPJ: 81.604.803/0001-57

www.blukit.com.br
facebook.com.br\canalblukit
youtube.com.br\canalblukit