ROSCA PADRÃO FABRIMAR
Ø 12,4 x 19 FIOS

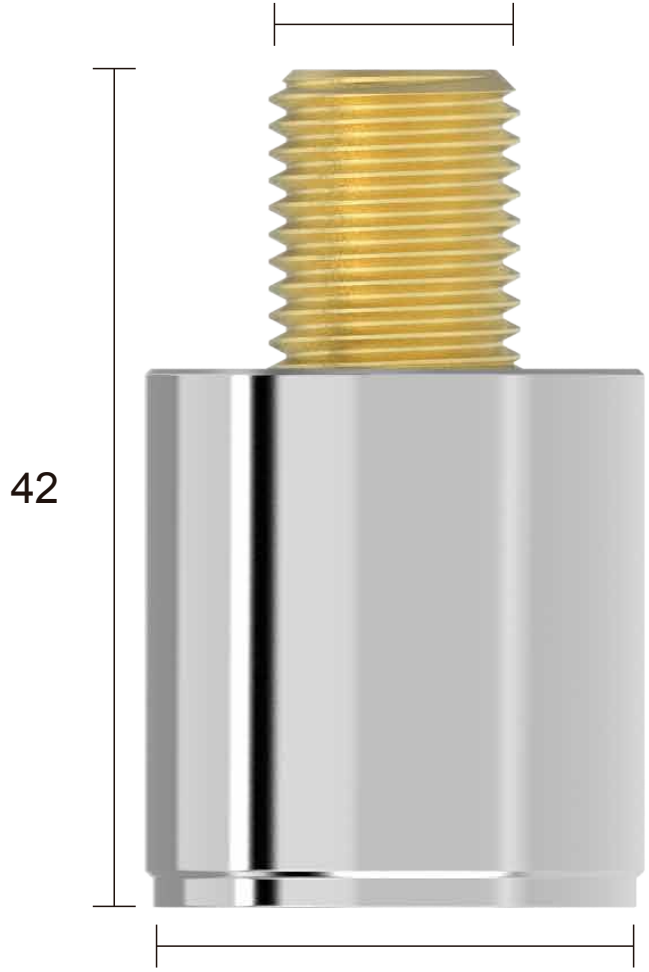

Medidas em milímetros (mm)

DESCRIÇÃO CATÁLOGO:
CONVERSOR PARA REGISTRO DE PRESSÃO E GAVETA DOCOL

Referência	Material	Acabamento
131624	Liga de Cobre	Fabrimar de 1/2, 3/4 e 1

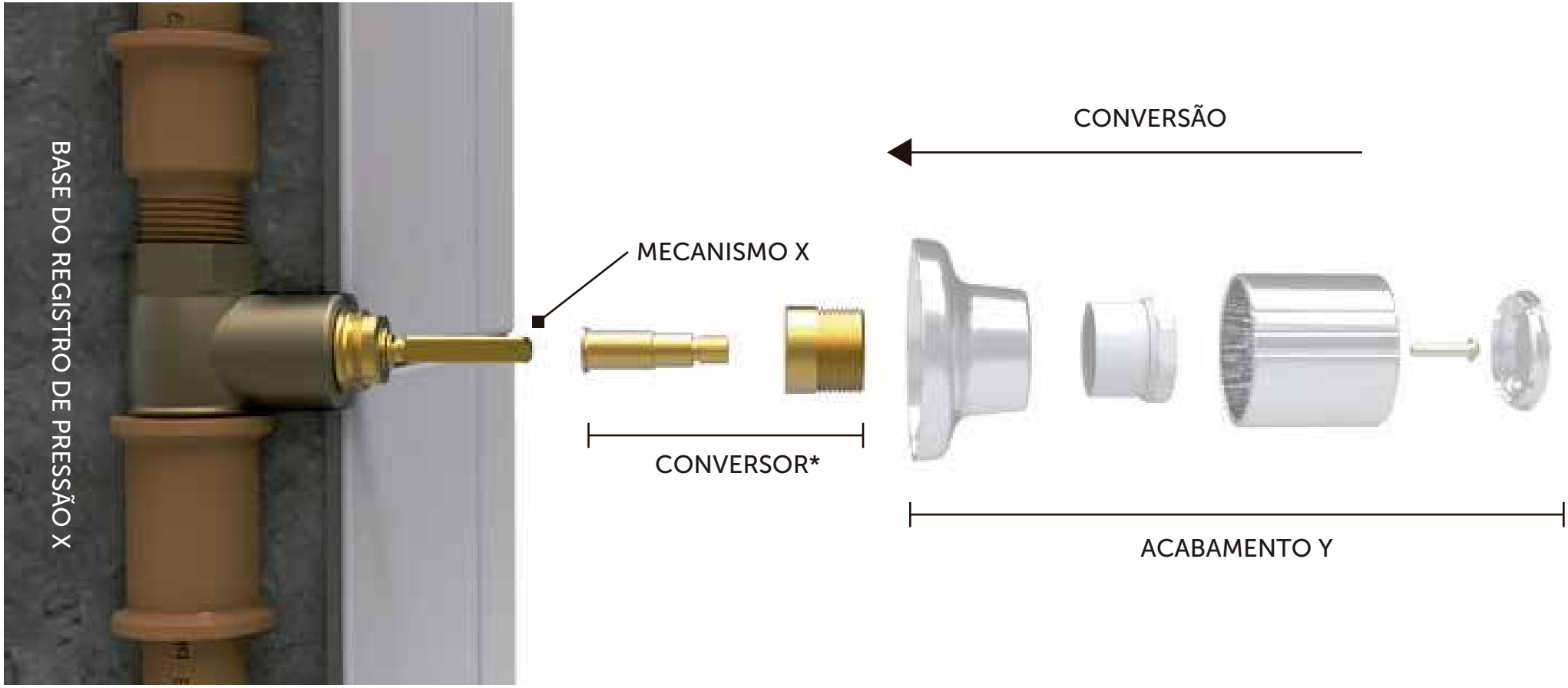

Imagem meramente ilustrativa.

INSTALAÇÃO PARA CONVERSORES* COMPOSTOS
POR CASTELO E/OU ESTRIA CONVERSORA

INSTALAÇÃO DO PRODUTO.

Blukit

Rua João Pessoa, 2566 | Blumenau - SC
CEP 89036-003 - Fone: +55 47 3331.0800
CNPJ: 81.604.803/0001-57

www.blukit.com.br
facebook.com.br\canalblukit
youtube.com.br\canalblukit