Medidas em milimetros (mm)

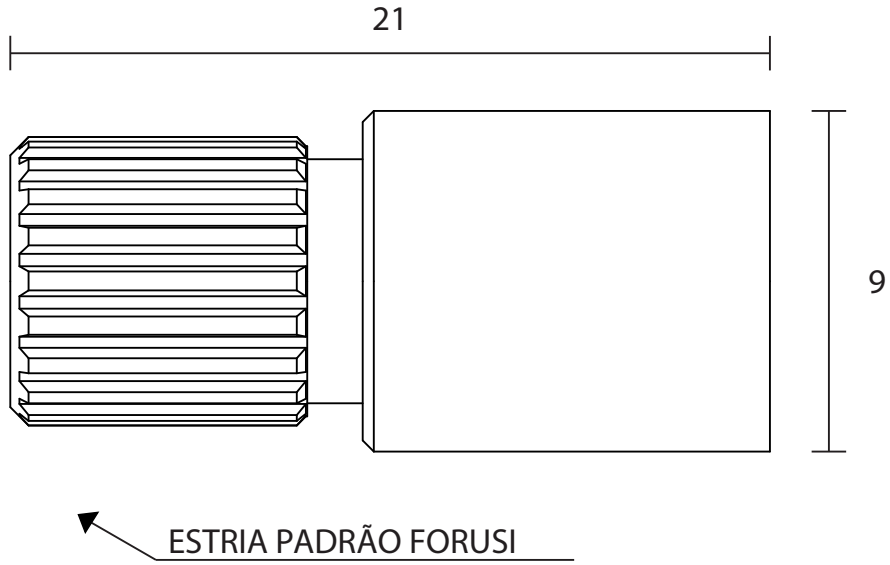

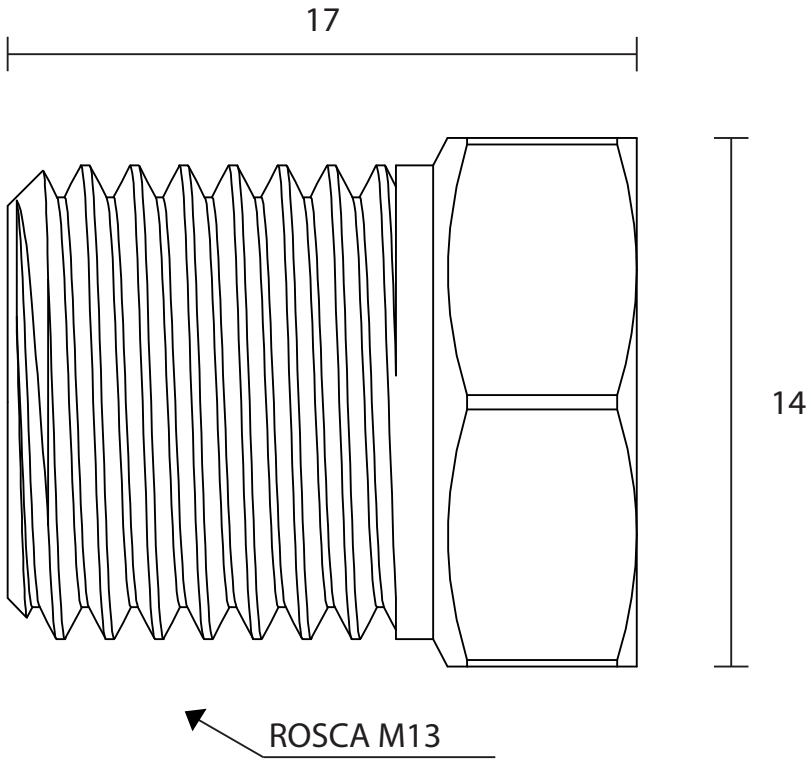

Referência	Material	Acabamento	Observação
160601	Liga de Cobre	S/A	Rosca: M13 / Comprimento: 10 mm
160603	Liga de Cobre	S/A	Somente a estria

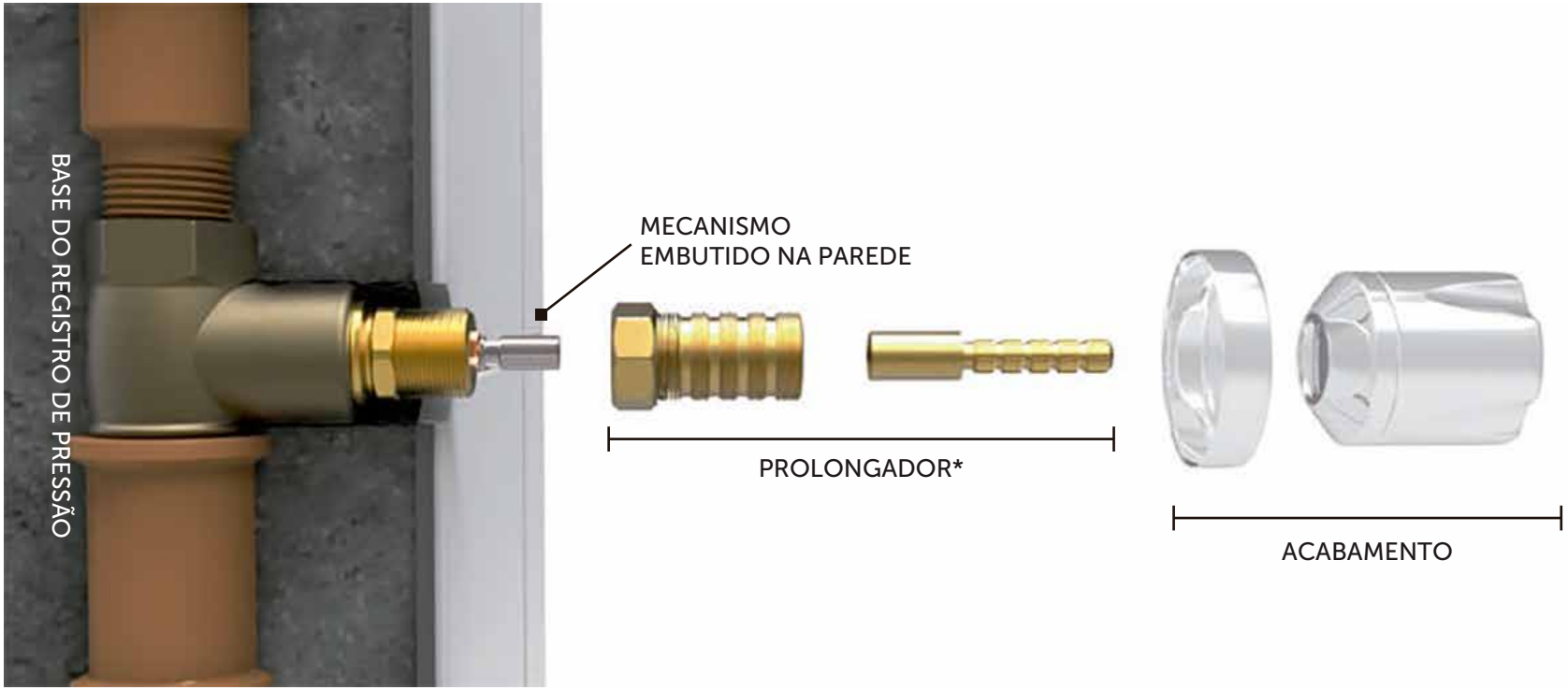

INSTALAÇÃO PARA PROLONGADORES* COMPOSTOS
POR CASTELO E ESTRIA PROLONGADORA
Imagem meramente ilustrativa.

VISTA DAS ETAPAS DE INSTALAÇÃO DO PRODUTO.

Blukit

Rua João Pessoa, 2566 | Blumenau - SC
CEP 89036-003 - Fone: +55 47 3331.0800
CNPJ: 81.604.803/0001-57

www.blukit.com.br
facebook.com.br\canalblukit
youtube.com.br\canalblukit