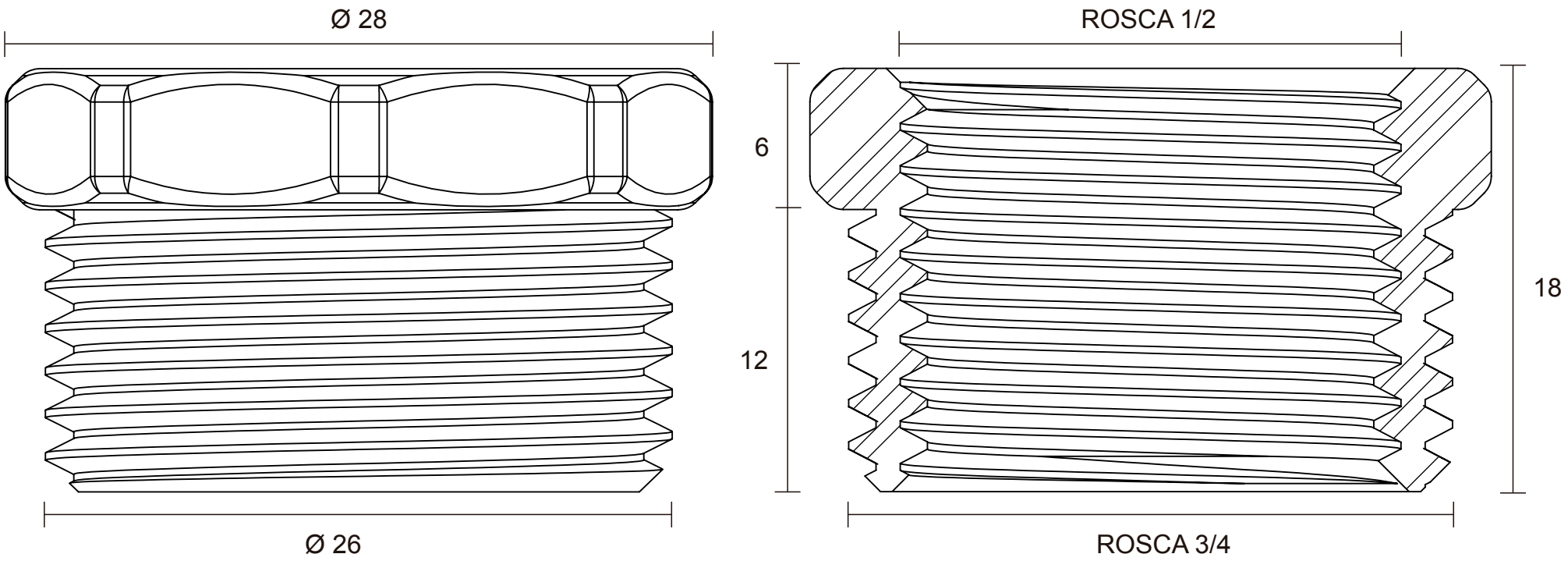

DESCRIÇÃO CATÁLOGO:
BUCHA DE REDUÇÃO COM SEXTAVADO EXTERNO

Temperatura máxima: 90 °C

Referência	Material	Acabamento
170309	Plásticos de Engenharia	Cromado

Rua João Pessoa, 2566 | Blumenau - SC
CEP 89036-003 - Fone: +55 47 3331.0800
CNPJ: 81.604.803/0001-57

www.blukit.com.br
facebook.com.br\canalblukit
youtube.com.br\canalblukit