Medidas em milímetros (mm)

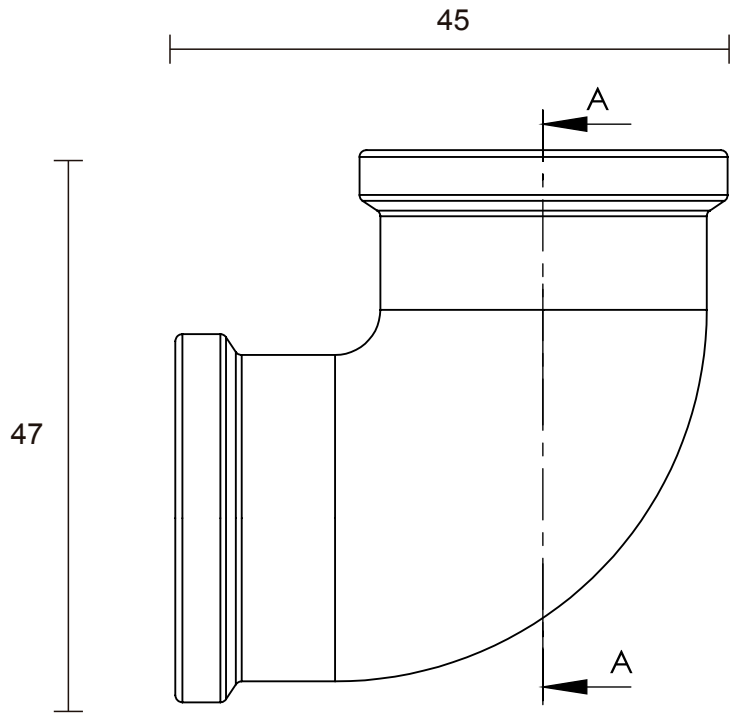

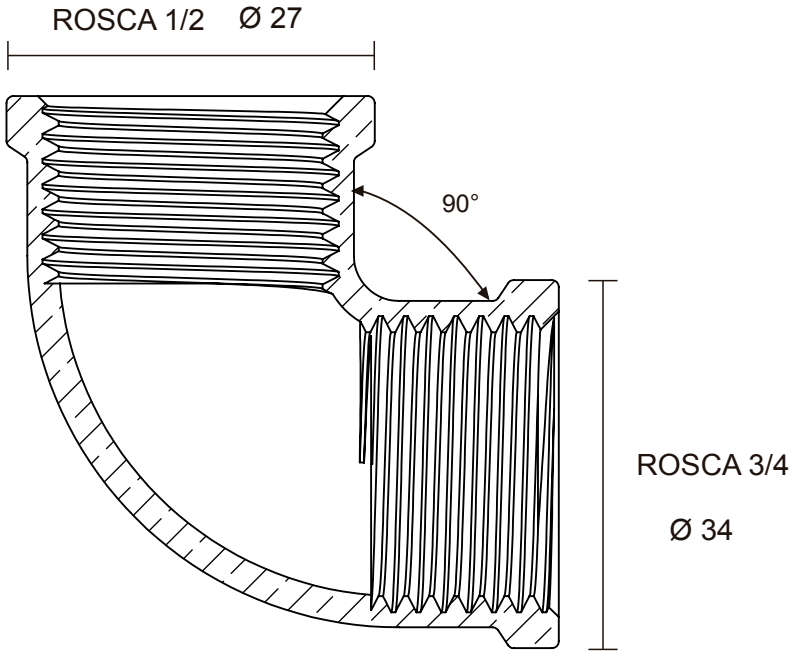

CORTE A-A

DESCRIÇÃO CATÁLOGO:
Joelho De 90° Com Redução

Bitola: 3/4" x 1/2"
Rosca: fêmea

Referência	Material	Acabamento	Observação	Embalagem		
				Peso Total	Dimensões (LxAxP)	Tipo
170110-21	Liga de Cobre	Cromado	-	-	-	Selovac

Blukit

www.blukit.com.br
www.youtube.com/canalblukit

Rua João Pessoa, 2566 - Bairro da Velha - Blumenau/SC
CEP 89036-0003 - Telefone: (47) 3331-0800