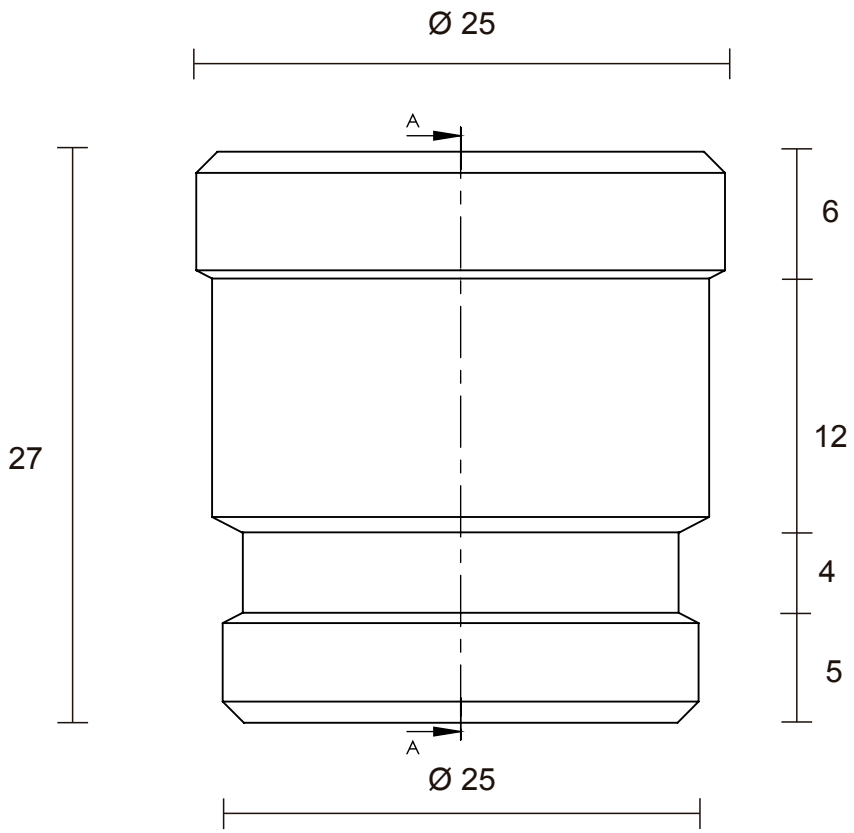

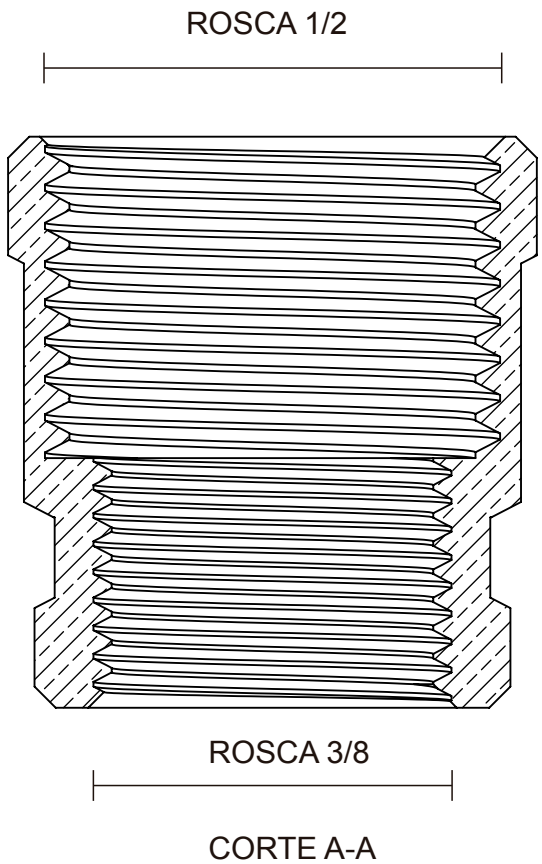

Medidas em milimetros (mm)

DESCRIÇÃO CATÁLOGO:
Luva De Redução

Referência	Material	Acabamento	Observação	Embalagem		
				Peso Total	Dimensões (LxAxP)	Tipo
171005-21	Liga de Cobre	Cromado	bitola 1/2" x 3/8"	-	-	Selovac
171006-21	Liga de Cobre	Cromado	bitola 3/4" x 1/2"	-	-	Selovac

Blukit

www.blukit.com.br
www.youtube.com/canalblukit

Rua João Pessoa, 2566 - Bairro da Velha - Blumenau/SC
CEP 89036-0003 - Telefone: (47) 3331-0800