Medidas em milimetros (mm)

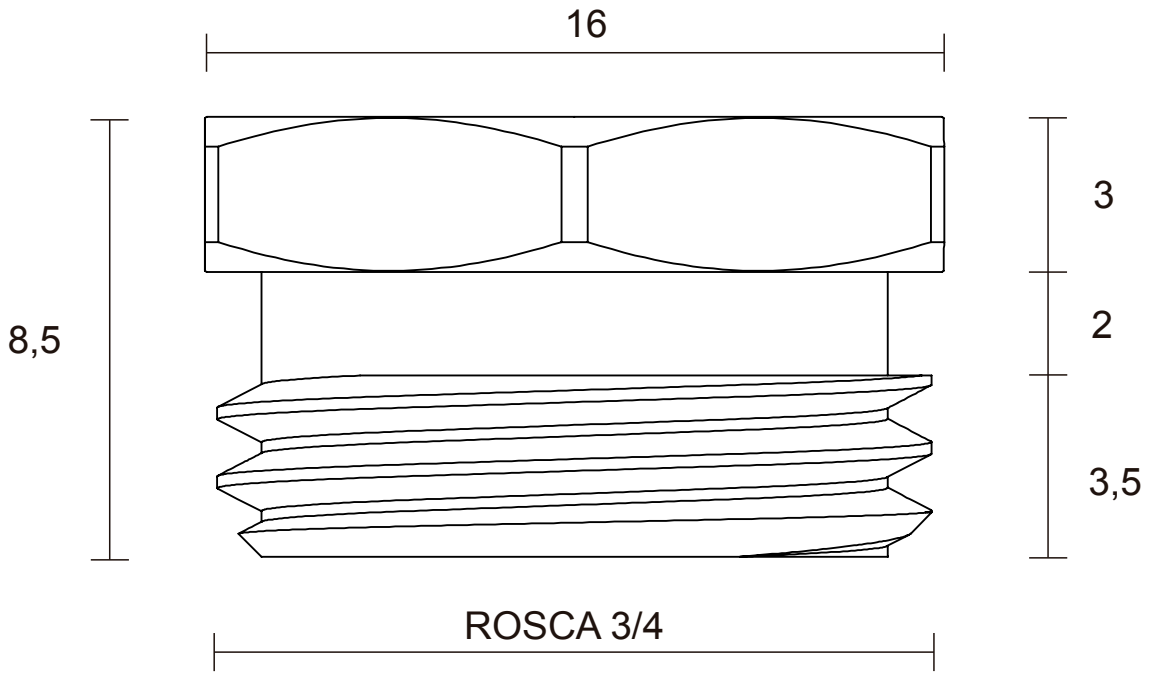

DESCRIÇÃO CATÁLOGO:
Niple Preme Gaxeta Trava Para Registro De Gaveta Meber

Bitola: 3/4”

Referência	Material	Acabamento	Observação
170806-41	Liga de Cobre	S/A	-

Embalagem

Peso Total	Dimensões (LxAxP)	Tipo
-	-	Saco Plástico

www.blukit.com.br
www.youtube.com/canalblukit

Rua João Pessoa, 2566 - Bairro da Velha - Blumenau/SC
CEP 89036-0003 - Telefone: (47) 3331-0800