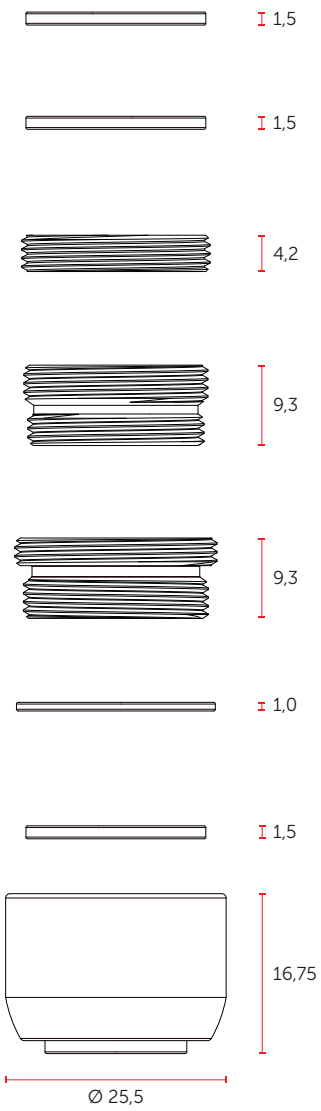

DESCRIÇÃO CATÁLOGO:
AREJADOR COMPLETO (TIPO SPRAY) PARA TORNEIRAS

Referência	Material	Acabamento	Vazão	Observação
100651	Liga de Cobre e Plástico de Engenharia	Cromado	3,6 Litros / Minuto	Rosca: M19, M21, M22 e M24

Rua João Pessoa, 2566 | Blumenau - SC
CEP 89036-003 - Fone: +55 47 3331.0800
CNPJ: 81.604.803/0001-57

www.blukit.com.br
facebook.com.br\canalblukit
youtube.com.br\canalblukit