Medidas em milímetros (mm)

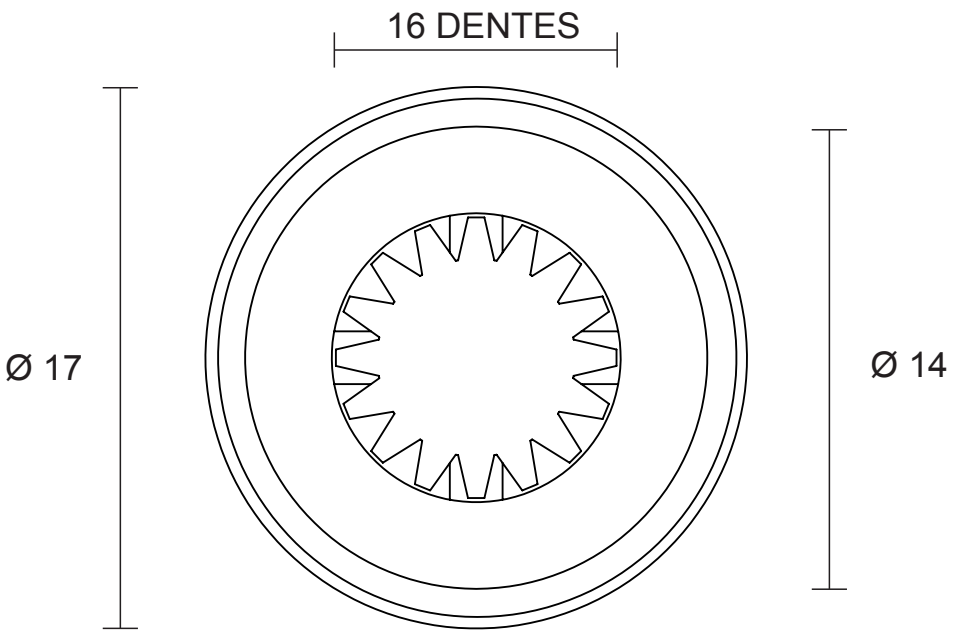

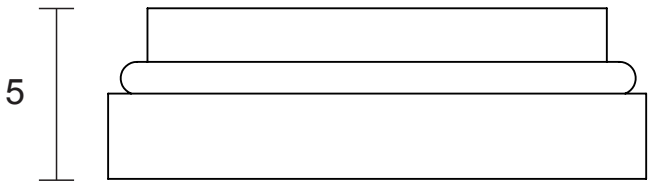

DESCRIÇÃO CATÁLOGO:
Redutor De Vazão Constante

Referência	Material	Acabamento	Observação	Embalagem		
				Peso Total	Dimensões (LxAxP)	Tipo
172511-41	-	-	6 litros por minuto	2g	8x15x1	Saco Plástico
172512-41	-	-	8 litros por minuto	2g	8x15x1	Saco Plástico
172513-41	-	-	14 litros por minuto	2g	8x15x1	Saco Plástico

Imagem meramente ilustrativa.

VISTA DAS ETAPAS DE INSTALAÇÃO DO PRODUTO.

www.blukit.com.br
www.youtube.com/canalblukit

Rua João Pessoa, 2566 - Bairro da Velha - Blumenau/SC
CEP 89036-0003 - Telefone: (47) 3331-0800