Medidas em milimetros (mm)

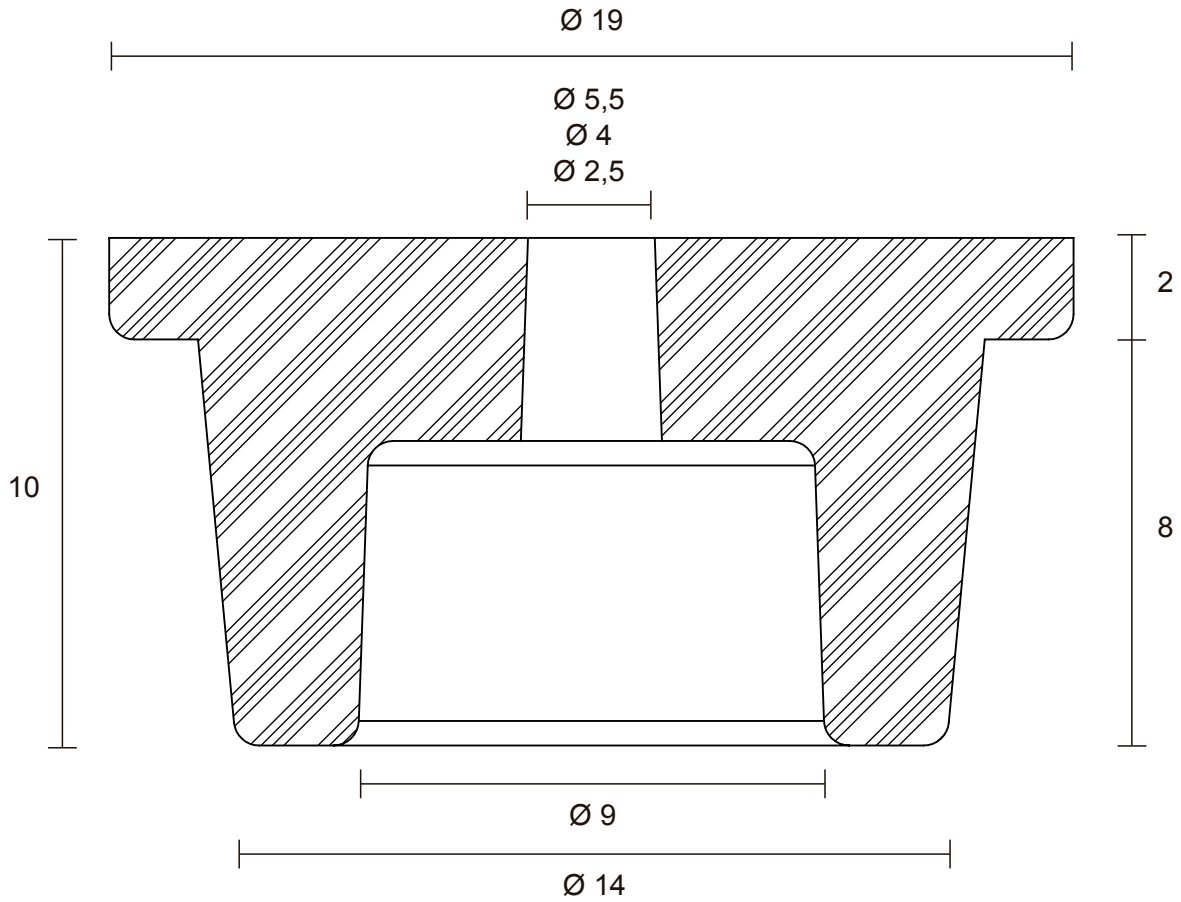

DESCRIÇÃO CATÁLOGO:
Kit Redutor De Vazão Em Termoplástico
*acompanha redutores com passagem
de 2,5 mm, 4 mm e 5,5 mm

Referência	Material	Acabamento	Observação
172507-41	-	-	-

Embalagem

Peso Total	Dimensões (LxAxP)	Tipo
6g	8x15x1 cm	Saco Plástico

Medidas em milímetros (mm)

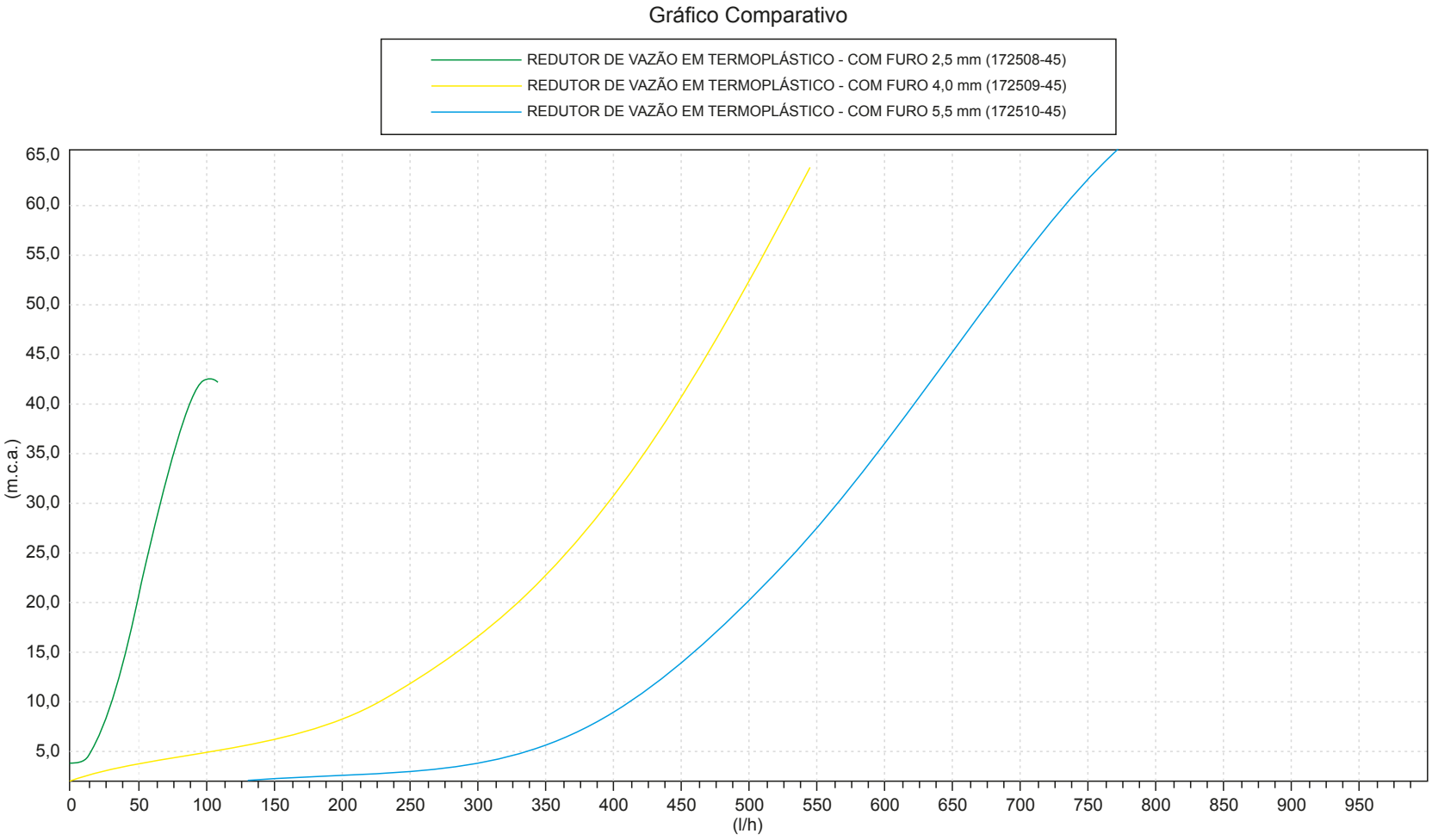

CURVA DE VAZÃO.

www.blukit.com.br
www.youtube.com/canalblukit

Rua João Pessoa, 2566 - Bairro da Velha - Blumenau/SC
CEP 89036-0003 - Telefone: (47) 3331-0800